Blackview

AceBook 10

USER GUIDE

© 2025. All rights reserved.
AceBook 10
Range of application: AceBook
Revised edition V1 /September 2025

Table of Contents

English

Chapter1: Get familiar with your Notebook PC
Product Icon Graphic ---------- 1
Speciication and Description ---------- 2
Windows 11 Notebook PC safety Instructions ---------- 3-4
Chapter2: Using your Notebook PC
Before starting to use ---------- 5
Using the touchpad ---------- 6
Touchpad gestures ---------- 6-7
Using the key ---------- 8

Русский

Глава 1: Знакомство с ноутбуком
чертежи продукции ---------- 9
Спецификация и описание ---------- 10
Инструкции по безопасности ноутбука Win11 ---------- 11-12
Глава 2: Использование ноутбука
Перед началом использования ---------- 13
Использование сенсорной панели ---------- 14
Жесты сенсорной панели ---------- 14-15
Использование клавиш ---------- 16

Español

Capítulo 1: Familiarícese con su PC Notebook
Icono del producto ---------- 17
Especificaciones y descripción ---------- 18
Instrucciones de seguridad para uso del PC Notebook Win11 ---------- 19-20
Capítulo 2: Uso del PC Notebook
Antes de usarlo ---------- 21
Uso del panel táctil ---------- 22
Gestos del panel táctil ---------- 22-23
Uso de las teclas ---------- 24

Deutsch

Kapitel 1: Machen Sie sich mit Ihrem Notebook PC vertraut
Produktabbildung ---------- 25
Spezifikation und Beschreibung ---------- 26
Betriebssicherheitshinweise für Windows 11-Notebook PC ---------- 27-28
Kapitel 2: Ihren Notebook PC benutzen
Bevor Sie mit der Nutzung beginnen ---------- 29
Benutzung des Touchpads ---------- 30
Touchpad-Gesten ---------- 30-31
Verwendung der Tasten ---------- 32

Table of Contents

Français

Chapitre 1: Découverte de votre Notebook PC
Présentation du produit ——— 33
Caractéristiques et description ——— 34
Instructions de sécurité pour Notebook PC Windows 11 ——— 35-36
Chapitre 2 : Utilisation de votre Notebook PC
Avant utilisation ——— 37
Utilisation du pavé tactile ——— 38
Gestes du pavé tactile ——— 38-39
Utilisation des touches ——— 40

Italiano

Capitolo 1: Acquisire familiarità con il PC notebook
Icona del prodotto ——— 41
Specifiche tecniche e descrizione ——— 42
Istruzioni di sicurezza per l'uso di PC notebook Windows 11 ——— 43-44
Capitolo 2: Utilizzo del PC notebook
Prima di iniziare l'utilizzo ——— 45
Utilizzo del touchpad ——— 46
Azioni sul touchpad ——— 46-47
Utilizzo dei tasti ——— 48

Português

Capítulo 1: Familiarize-se com seu Notebook PC
Ícone do produto ——— 49
Especificação e descrição ——— 50
Instruções de segurança para Notebook PC com Windows 11 ——— 51-52
Capítulo 2: Como usar o Notebook PC
Antes de começar a usar ——— 53
Uso do touchpad ——— 54
Gestos para o touchpad ——— 54-55
Usando a tecla ——— 56

日本語

第1章: ご購入いただいたノートパソコンについて
製品図 ——— 57
仕様および説明 ——— 58
Win 11 ノートパソコン安全使用マニュアル ——— 59-60
第2章：ノートパソコンを使う
使用する前に ——— 61
タッチパッドの使用 ——— 62
タッチパッドのジェスチャー ——— 62-63
キーを使う ——— 64

CHAPTER 1:
Get familiar with your Notebook PC

■ Product Icon Graphic

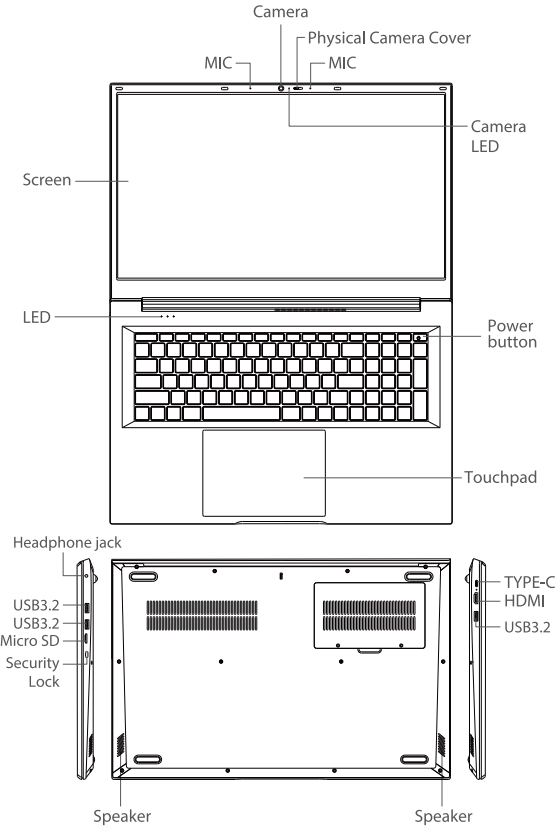

■ Specification and Description

Model number	AceBook 10
LCD display	18.5" 1920*1080 16:9 LCD
Wireless network	802.11a/b/g/n/ac/ax AC(Wifi 6) wireless network card, support bluetooth 5.2
Input and output ports	Audio interface: microphone input, headphone output 3 x USB3.2 ports 1 x Type-C ports 1 x HDMI port 1 x Micro SD reader port 1 x Security Lock
Audio equipment	Built-in high-definition audio equipment, dual sound channel Built-in dual stereo speakers
Memory card reader	Support Micro SD
System status LED	Power On Status Indicator: White Caps Lock Indicator: White Num Lock Indicator: White Charging Status: Red (Charging) and Green (Fully Charged)
Keyboard	100 keys
AC power adapter	Input 100-240V AC 50/60Hz Output 20V/2.25A, 45Wh Type-C PD
Battery	Polymer lithium battery
Pointing device	Built-in touchpad

■ Windows 11 Notebook PC Safety Instructions

Before using this product, please read the following guidelines carefully and follow these rules, which can extend the service life of the product, and can avoid the danger or violation of the law.

1. Battery safety

Please use the original batteries

Warning:

1. Using incompatible or third-party batteries may increase the risk of fire or explosion.
2. A damaged battery may cause personal injury (Note: damaged batteries exhibiting signs such as deformation, fire baking, perforation, impact, etc.).
3. Do not decompose the battery.

Note:

Be extremely careful when handling damaged or leaking battery packs. If the battery is damaged, the electrolyte may leak from the battery and cause personal injury or fire.

2. Safety and regulatory information

1. Do not operate the equipment while removing any covers such as computer covers, bezels, filler brackets, front panel gaskets, etc.
2. Do not use the equipment in a humid environment to prevent liquid from flowing into the equipment.
3. Do not use damaged equipment, including cracked, broken, or damaged power cords.
4. Do not insert any objects into the ventilation holes or equipment openings. Doing so may cause fire or electric shock.
5. Do not place the base of the portable computer or adapter on the exposed skin for a long time while it is running. The surface temperature of the base will rise during normal operation, especially when AC power is used. Continuous contact with exposed skin can cause discomfort or burns.
6. To disconnect all power from the portable computer, first turn off the computer, disconnect the AC adapter from the power outlet, and then remove all batteries installed in the battery bay or module bay.

3. Operate inside the equipment

1. Harmful moving parts. Please stay away from rotating fans and blades.
2. The internal components may become very hot during normal operation. Allow them to cool down before touching any internal components.

3. Disconnect all cables (including telephone lines) from the portable computer before opening the memory/modem baffle.
4. To avoid electric shock, please plug the power cable of the equipment into a properly grounded power socket, and use only the power cable approved for the equipment.
5. Make sure to keep new and used batteries away from children.

4. Power supply and adapter safety

Please use the original power supply and adapter.

Note: AC adapters may be at high temperatures during normal computer operation. Ensure good ventilation and take care when handling adapters during or just after operation.

CHAPTER 2:
Using your Notebook PC

■ Before starting to use

Charge the Notebook PC
Step 1: Connect the AC power cable to the power adapter.
Step 2: Plug the power adapter into a 100V~240V power outlet.
Step 3: Insert the adapter into the Type-C power interface.

Before your first use, please connect the power adapter and charge the laptop for 3 hours.
NOTE: The power adapter may vary in appearance, depending on model and your region.

Important Reminder!

Power adapter information	
Input voltage	100-240Vac
Input frequency	50-60Hz
Rated output current	2.25A (45W)
Rated output voltage	20V

The laptop computer label is located in the bottom shell area. It is necessary to confirm the input/output frequency information on the power adapter.

Before using the laptop for the first time, please make sure that the adapter has been connected to the computer. Do not use extension cords. For safety reasons, please connect this device to a properly grounded socket.

To remove the external power supply from the laptop, unplug the power adapter cable connected to the laptop.

■ Touchpad gestures

	Single-finger sliding Move the cursor in any direction on the touchpad.
	Single-point touch function Pressing the touchpad enables the "click" operation, which selects or initiates a project. Rapid pressing can perform the "double-click" operation.
	Press with two fingers Two-finger tapping on the touchpad enables the right-click .function of the mouse.
	Two-finger sliding Moving two fingers on the touchpad enables quick scrolling of web pages, documents and playlists.
	Two-finger operation for zooming in or out Using two fingers, you can zoom in and out of documents, photos and maps.

	Press with three fingers Press and hold the touchpad with three fingers to activate Cortana (if your computer supports Cortana)
	Three fingers slide along the touchpad to select the direction As shown in the figure.Use three fingers to swipe on the touchpad. Swiping upwards can open [TaskView] (Task View). Move the pointer over the window and click the touchpad to select the window, or swipe downwards to exit [TaskView] (Task View). Swiping downwards can minimize all opened windows and display [Desktop] (Desktop).

■ Using the key

Hotkeys	Function
<Fn> + <F1>	Disable/Enable WiFi
<Fn> + <Esc>	Sleep
<Fn> + <F2>	Mute switch
<Fn> + <F3>	Turn down the volume
<Fn> + <F4>	Turn up the volume
<Fn> + <F5>	Reduce the brightness
<Fn> + <F6>	Increase the brightness
<Fn> + <F7>	Toggle Display Mode Note: Please ensure the secondary display is connected to the laptop
<Fn> + <F8>	Toggle Display On/Off
<Fn> + <F9>	Touchpad On/Off
<Fn> + <F10>	Calculator On/Off
<Fn> + <F11>	Toggle between (Overwrite Mode) and (Insert Mode) of Text Input
<Fn> + <F12>	Airplane mode
NumL	Toggle Numeric Keypad
Windows key	Pressing it alone can start the running program and set up the computer.
	Application key (equivalent to right-clicking the mouse, allowing you to open the application menu).

Глава 1: Знакомство с ноутбуком

■ чертежи продукции

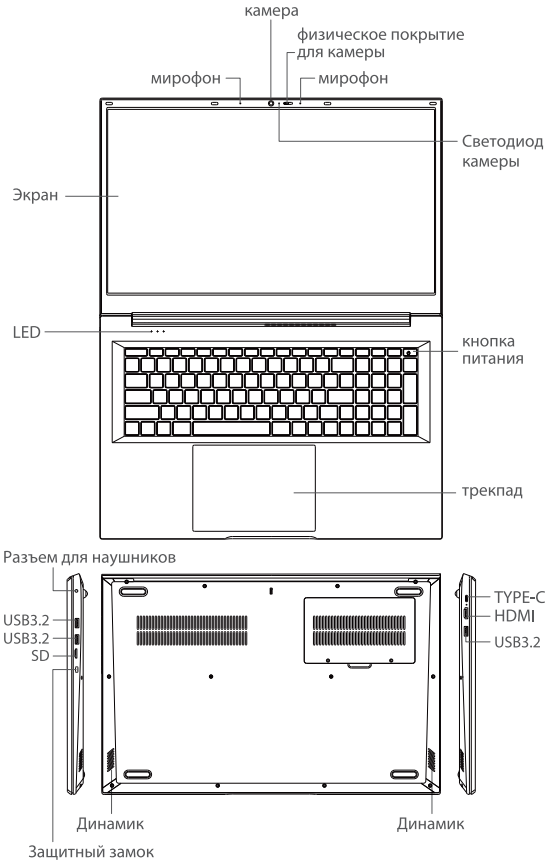

■ Спецификация и описание

модель	AceBook 10
ЖК-дисплей	18.5'' 1920*1080 16:9 LCD
беспроводная сеть	802.11a/b/g/n/ac/ax AC(Wifi 6)беспроводная сетевая карта, поддерживает блютуз 5.2
входные и выходные порты	аудиоинтерфейс: микрофонный вход, выход для наушников 3 x USB3.2 порта 1 x порт Type-C 1 x порт HDMI 1 x порт считывателя SD-карт 1 x Защитный замок
звуковое оборудование	встроенное HD аудиоустройство, двухканальное: встроенные двойные стереодинамики
устройство для чтения карт памяти	поддержка SD карта
светодиодное состояние системы	Индикатор включения питания: Белый Индикатор Caps Lock: Белый Индикатор Num Lock: Белый Состояние зарядки: Красный (зарядка) и зеленый (полностью заряжено)
Клавиатура	100 клавиш
адаптер питания переменного тока	Вход 100-240 В переменного тока 50/60 Гц выход 20В/2,25А, 45 Вт Type-C PD
Батарея	полимерно-литиевая батарея
Устройство позиционирования курсора	встроенный трекпад

■ Инструкции по безопасности ноутбука Win11

Перед использованием данного продукта,подробно прочитайте принципы использования следующих рекомендаций и соблюдайте эти правила,может увеличить срок службы этого изделия, а также избежать опасности или нарушения закона.

1. Безопасность батареи

Используйте оригинальную батарею

Предупреждение:

1. Использование несовместимых батарей или батарей сторонних производителей может увеличить риск пожара или взрыва.
2. Поврежденные батареи могут привести к телесному повреждению
   (примечание: батареи с признаками повреждения, деформации, горения, проколов, ударов и т. д.)
3. Не разлагайте аккумулятор.

внимание:

При работе с поврежденными или протекающими батарейными блоками следует соблюдать особую осторожность.
При повреждении батареи электролит может вытекать из нее, что может привести к телесному повреждению или возгоранию.

2. Безопасность и нормативная информация

1. Не используйте устройство без снятия какой-либо крышки, такой как крышка компьютера, перегородка, заполняющий кронштейн, вкладыш передней панели и т. Д.
2. Не используйте устройство во влажной среде, чтобы предотвратить попадание жидкости в устройство.
3. Не используйте поврежденное оборудование, включая треснувшие, сломанные или поврежденные шнуры питания.
4. Не подключайте ничего к вентиляционным отверстиям или отверстиям устройства, что может привести к возгоранию или поражению электрическим током.
5. Не ставьте основание ноутбука или адаптера на открытую

кожу в течение длительного времени работы.Температура поверхности основания повышается при нормальной работе, особенно при использовании переменного тока. Постоянный контакт с открытой кожей может вызвать дискомфорт или ожоги.

6. Чтобы полностью отключить питание ноутбука, сначала выключите компьютер, отсоедините адаптер переменного тока от розетки, а затем извлеките все батареи, установленные в гнезде аккумулятора или кронштейне модуля.

3. Работа внутри устройства

1. Вредные движущиеся части. Держитесь подальше от вращающихся вентиляторов и лопастей.
2. Внутренние компоненты могут нагреваться во время нормальной работы. Дайте остыть всем внутренним компонентам, прежде чем они вступят в контакт.
3. Перед открытием панели памяти/модема отсоедините все кабели (включая телефонные линии) от ноутбука.
4. Во избежание поражения электрическим током подключите кабель питания устройства к правильно заземленной розетке и используйте только тот кабель питания, который одобрен для данного устройства.
5. Обязательно храните новые и использованные батарейки подальше от детей.

4. Безопасность питания и адаптера

Используйте оригинальный источник питания и адаптер.

Примечание: Адаптер переменного тока может находиться при более высокой температуре во время нормальной работы компьютера. Обеспечьте хорошую вентиляцию во время работы или сразу после нее, будьте осторожны при удержании и размещении адаптера.

Глава 2: Использование ноутбука

■ Перед началом использования

Зарядка ноутбука
Шаг 1: Подключите кабель питания переменного тока к адаптеру питания.
Шаг 2: Подключите адаптер питания к розетке 100 В~240 В.
Шаг 3: Вставьте адаптер в интерфейс питания Type-C.

Перед первым использованием подключите адаптер питания и зарядите ноутбук в течение 3 часов.
ОБРАТИТЕ ВНИМАНИЕ: Внешний вид адаптера питания может отличаться в зависимости от модели и региона.

Важное напоминание!

Информация об адаптере питания	
Входное напряжение	100-240 В переменного тока
Входная частота	50-60 Гц
Номинальный выходной ток	2,25 А (45 Вт)
Номинальное выходное напряжение	20 В

Этикетка ноутбука расположена в нижней части корпуса. Необходимо проверить информацию о входной/выходной частоте на адаптере питания.

Перед первым использованием ноутбука убедитесь, что адаптер подключен к компьютеру. Не используйте удлинители. В целях безопасности подключайте устройство к розетке с надлежащим заземлением.

Чтобы отключить внешний блок питания от ноутбука, отсоедините кабель адаптера питания, подключенный к ноутбуку.

■ Жесты сенсорной панели

	Скольжение одним пальцем Перемещение курсора в любом направлении на сенсорной панели.
	Функция одноточечного касания Нажатие на сенсорную панель включает операцию «нажатие», которая позволяет выбрать или инициировать проект. Быстрое нажатие позволяет выполнить операцию «двойное нажатие».
	Нажатие двумя пальцами Нажатие двумя пальцами на сенсорную панель позволяет использовать функцию правой кнопки мыши.
	Скольжение двумя пальцами Перемещение двух пальцев по сенсорной панели позволяет быстро прокручивать веб-страницы, документы и списки воспроизведения.
	Управление двумя пальцами для увеличения или уменьшения масштаба С помощью двух пальцев можно увеличивать или уменьшать масштаб документов, фотографий и карт.

	Нажатие тремя пальцами Нажмите и удерживайте сенсорную панель тремя пальцами, чтобы активировать Cortana (если компьютер поддерживает Cortana)
	Проведите тремя пальцами по сенсорной панели, чтобы выбрать направление Как показано на рисунке. Проведите тремя пальцами по сенсорной панели. Смахнув вверх, можно открыть [TaskView] (Вид задания). Наведите указатель на окно и нажмите на сенсорную панель, чтобы выбрать окно, или смахните вниз, чтобы выйти из [TaskView] (Вид задания). Смахнув вниз, можно свернуть все открытые окна и отобразить [Desktop] (Рабочий стол).

Использование клавиш

Горячие клавиши	Функция
<Fn> + <F1>	Отключение/включение WiFi
<Fn> + <Esc>	Сон
<Fn> + <F2>	Выключение звука
<Fn> + <F3>	Уменьшение громкости
<Fn> + <F4>	Увеличение громкости
<Fn> + <F5>	Снижение яркости
<Fn> + <F6>	Увеличение яркости
<Fn> + <F7>	Переключение режима отображения Обратите внимание. Убедитесь, что дополнительный дисплей подключен к ноутбуку
<Fn> + <F8>	Включение/выключение дисплея
<Fn> + <F9>	Включение/выключение сенсорной панели
<Fn> + <F10>	Включение/выключение калькулятора
<Fn> + <F11>	Переключение между режимами ввода текста (режим перезаписи) и (режим вставки)
<Fn> + <F12>	Режим « в самолете»
NumL	Переключение цифровой клавиатуры
Клавиша «Windows»	Одно ее нажатие позволяет запустить работающую программу и настроить компьютер.
	Клавиша приложения (Вы можете откры ть меню приложения, что эквивалентно щелчку правой кнопкой мыши).

Capítulo 1:
Familiarícese con su PC Notebook

■ Icono del producto

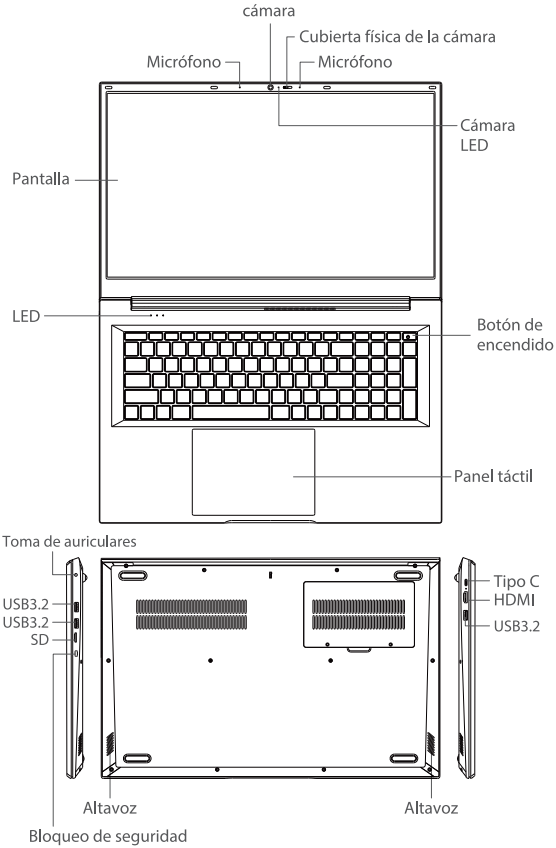

■ Especificaciones y descripción

Modelo	AceBook 10
Pantalla LCD	18.5'' 1920*1080 16:9 LCD
Red inalámbrica	802.11a/b/g/n/ac/ax AC(Wifi 6) wireless network card, soporte Bluetooth 5.2
Los puertos de entraday salida	Interfaz de audio: entrada de micrófono, salida de auriculares 3 x puertos USB 3.2 1 x Puerto tipo-C 1 x puerto HDMI 1 x puerto de lector de Tarjeta SD 1 x Bloqueo de seguridad
Dispositivo de audio	Dispositivo de audio HD incorporado, doble canal Altavoces estéreo duales incorporados
Lector de tarjetas de memoria	Tarjeta SD es compatible
LED de estado del sistema	Indicador de estado de encendido: Blanco Indicador de bloqueo de mayúsculas: Blanco Indicador de bloqueo numérico: Blanco Estado de carga: Rojo (cargando) y verde (cargado completamente)
Teclado	100 teclas
Adaptador de alimentación de CA	Eantrada 100-240V AC 50/60Hz Salida 20V/2.25A, 45W Tipo C PD
batería	Baterías de litio de polímero
Dispositivo señalador	Panel táctil incorporado

■ Instrucciones de seguridad para uso del PC Notebook Win11

Antes de utilizar este producto, lea las siguientes directrices en detalle y siga estas reglas, de esta manera puede extender la vida útil del producto y evitar peligros o violación de la ley.

1. Seguridad de la batería

Por favor, utilice la batería original

Advertencias:

1. El uso de baterías incompatibles o baterías de terceros puede aumentar el riesgo de incendio o explosión.
2. Las baterías dañadas pueden causar lesiones personales (Nota: las baterías dañadas muestran signos de daños tales como la deformación, quemadura de fuego, perforación, impactos, etc.).
3. No descomponga la batería.

Notas:

Tenga mucho cuidado al manipular baterías dañadas o con fugas. Si la batería está dañada, el electrolito puede fugarse de la batería causando lesiones personales o incendios.

2. Información de seguridad y control

1. No utilice el dispositivo con cualquier cubierta protectora quitada, como cubiertas de computadora, biseles, soportes de llenado, revestimientos del panel frontal, etc. .
2. No utilice el dispositivo en condiciones húmedas para evitar que el líquido entre en el dispositivo.
3. No utilice equipos dañados, incluidos cables de alimentación agrietados, rotos o dañados.
4. No insierte nada a los conductos de ventilación o aberturas del equipo, lo que puede causar incendios o descargas eléctricas.
5. No coloque la base del ordenador portátil o adaptador sobre la piel expuesta durante mucho tiempo mientras el dispositivo está en funcionamiento. La temperatura superficial de la base aumenta durante el funcionamiento normal, especialmente cuando se utiliza alimentación de CA. El contacto continuo con la piel expuesta puede causar molestias o quemaduras.

6. Para desconectar toda la alimentación de su computadora portátil, primero apague el ordenador, desconecte el adaptador de CA de la toma de corriente y, a continuación, retire todas las baterías instaladas en el compartimiento de la batería o en la bahía del módulo.

3. Operar dentro del dispositivo

1. Manténga las piezas móviles dañinas alejadas del ventilador y las cuchillas que giran.
2. Los componentes internos pueden calentarse durante el funcionamiento normal. Deje que cualquier componente interno se enfríe antes de tocarlo.
3. Desconecte todos los cables, incluidas las líneas telefónicas, de su computadora portátil antes de abrir el bisel de memoria/módem.
4. Para evitar la descarga eléctrica, conecte el cable de alimentación del dispositivo a una toma de corriente correctamente conectada a tierra y utilice únicamente los cables de alimentación aprobados para el dispositivo.
5. Asegúrese de que las baterías nuevas y usadas se mantengan alejadas de los niños.

4. La seguridad de la fuente de alimentación y el adaptador

Utilice la fuente de alimentación y el adaptador originales.

Nota: El adaptador de CA puede estar a una temperatura relativamente alta durante el funcionamiento normal del ordenador. Asegúrese de que la ventilación sea buena, durante el funcionamiento o después de la operación debe tener cuidado al tomar o dejar el adaptador.

Capítulo 2: Uso del PC Notebook

■ Antes de usarlo

Cargue el PC Notebook
Paso 1: Conecte el cable de alimentación de CA al adaptador de corriente.
Paso 2: Enchufe el adaptador de corriente a un enchufe de 100 V~240 V.
Paso 3: Inserte el adaptador en la interfaz de alimentación tipo C.

Antes del primer uso, conecte el adaptador de corriente y cargue el portátil durante 3 horas.
NOTA: El adaptador de corriente podría variar en apariencia, según el modelo y su región.

¡Recordatorio importante!

Información del adaptador de corriente	
Voltaje de entrada	100-240V CA
Frecuencia de entrada	50-60 Hz
Corriente de salida nominal	2,25 A (45 W)
Voltaje de salida nominal	20V

La etiqueta del ordenador portátil está ubicada en la parte inferior de la carcasa. Es necesario confirmar la información de la frecuencia de entrada/salida en el adaptador de corriente.

Antes de utilizar el portátil por primera vez, asegúrese de que el adaptador se ha conectado al ordenador.
No utilice cables alargadores. Por razones de seguridad, conecte este dispositivo a un enchufe correctamente conectado a tierra.

Para desconectar la fuente de alimentación externa del portátil, desconecta el cable del adaptador de corriente conectado al portátil

■ Gestos del panel táctil

	Deslizamiento de un dedo Mueve el cursor en cualquier dirección en el panel táctil.
	Función de toque de un solo punto Presionar el panel táctil habilita la función de "clic", que selecciona o inicia un proyecto. Presionar rápidamente puede realizar la función de "doble clic".
	Presión con dos dedos Tocar con dos dedos en el panel táctil habilita la función de clic derecho del ratón.
	Deslizamiento de dos dedos Mover dos dedos en el panel táctil habilita el desplazamiento de páginas web, documentos y listas.
	Función de alejar y acercar zoom con dos dedos Usando dos dedos, puede acercar y alejar el zoom de documentos, fotos y mapas.

	Presión con tres dedos Mantenga pulsado el panel táctil con tres dedos para activar Cortana (si su ordenador es compatible con Cortana).
	Deslice tres dedos por el panel táctil para seleccionar la dirección Tal y como se muestra en la figura. Utilice tres dedos para deslizar el panel táctil. Al deslizar hacia arriba, se abre [TaskView] (Vista de tareas). Mueva el puntero sobre la ventana y haga clic en el panel táctil para seleccionar la ventana, o deslice hacia abajo para salir de [TaskView] (Vista de tareas). Al deslizar hacia abajo, se minimizan todas las ventanas abiertas y se muestra [Desktop] (Escritorio).

Uso de las teclas

Atajos de teclado	Función
<Fn> + <F1>	Deshabilitar/Habilitar WiFi
<Fn> + <Esc>	Reposo
<Fn> + <F2>	Interruptor de silencio
<Fn> + <F3>	Bajar volumen
<Fn> + <F4>	Subir volumen
<Fn> + <F5>	Bajar el brillo
<Fn> + <F6>	Aumentar el brillo
<Fn> + <F7>	Cambiar modo de visualización Nota: Asegúrese de que la pantalla secundaria esté conectada al ordenador
<Fn> + <F8>	Encender/Apagar pantalla
<Fn> + <F9>	Encender/Apagar el panel táctil
<Fn> + <F10>	Encender/Apagar la calculadora
<Fn> + <F11>	Cambiar entre el (Modo Sobrescritura) y el (Modo Insertar) de entrada de texto
<Fn> + <F12>	Modo avión
Bloq Num	Cambiar teclado numérico
Tecla Windows	Al pulsarla sola, se inicia el programa en ejecución y se configura el ordenador.
	Tecla de aplicación (equivalente a hacer clic derecho en el ratón, permite abrir el menú de aplicaciones).

Kapitel 1: Machen Sie sich mit Ihrem Notebook PC vertraut

■ Produktabbildung

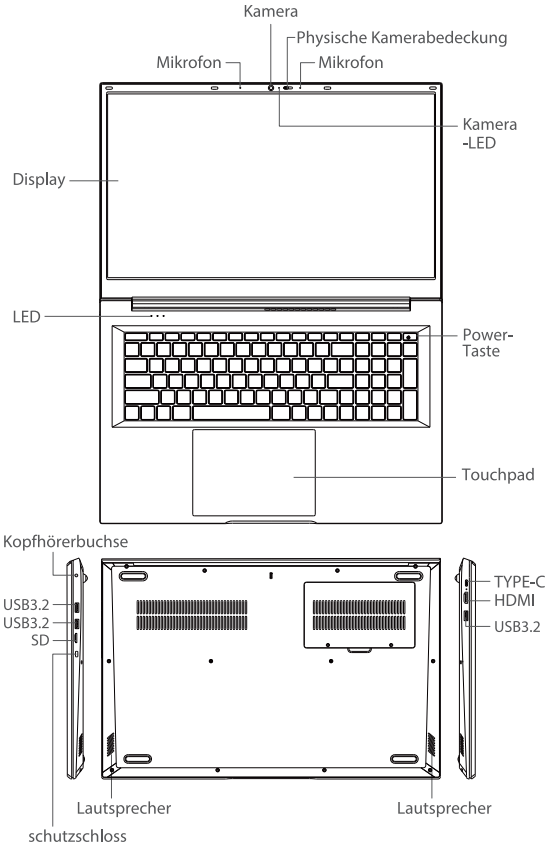

■ Spezifikation und Beschreibung

Modell	AceBook 10
LCD-Bildschirm	18.5'' 1920*1080 16:9 LCD
Funknetz	802.11a/b/g/n/ac/ax AC(Wifi 6) Drahtlosnetzwerkadapter, unterstützt Bluetooth 5.2
Ein- / Ausgangsports	Audioanschluss: Mikrofoneingang, Kopfhörerausgang 3 x USB 3.2-Anschlüsse 1 x Type-C Anschluss 1 x HDMI Anschluss 1 x SD-Karte Kartenlesegerät-Anschluss 1 x schutzschloss
Audiogeräte	Integrierte hochauflösende Audiogeräte, Zweikanalsystem; Integrierte zwei Stereo-Lautsprechersysteme
Speicherkartenleser	Unterstützt SD-Karte
Systemzustand-LED	Anzeige für den Einschaltstatus: Weiß Caps-Lock-Anzeige: Weiß Num-Lock-Anzeige: Weiß Ladestatus: Rot (wird geladen) und Grün (vollständig geladen)
Tastatur	100 keys
Netzteiladapter	Eingang 100-240V AC 50/60Hz Ausgang 20V/2,25A, 45W Type-C PD
Akku	Lithium Polymer Akku
Zeigegerät	Integriertes Touchpad

■ Betriebssicherheitshinweise für Windows 11-Notebook PC

Bevor Sie diesen Laptop verwenden, lesen Sie bitte die folgenden Richtlinien sorgfältig durch und befolgen Sie diese Richtlinien, um die Lebensdauer des Laptops zu verlängern und Gefahren zu vermeiden oder Gesetzesverstöße zu verhindern.

1. Akkusicherheit

Verwenden Sie nur originale Akkust

Warnung:

1. Wenn Sie die inkompatiblen Akkus oder Akkus von Drittanbietern verwenden, könnten sie die Brand- oder Explosionsgefahr erhöhen.
2. Die beschädigten Akkus können zu Verletzungen führen (Hinweis: Beschädigte Akkus mit Anzeichen wie Verformung, Hitzeschäden, Perforation, Stoßeinwirkungen usw.)
3. Zerlegen Sie die Akkus nicht.

Achtung:

Sollten Sie äußerst vorsichtig beim Umgang mit beschädigten oder undichten Akkupacke. Wenn der Akku beschädigt ist, kann der Elektrolyt aus dem Akku austreten und zu Verletzungen oder einem Brand führen.

2. Sicherheits-und Kontrollinformationen

1. Bedienen Sie das Gerät nicht, nachdem Sie die Abdeckungen, Blenden, Halterungen, Beläge an der Vorderseite usw. entfernt haben.
2. Verwenden Sie das Laptop nicht in feuchter Umgebung, um einen Wassereintritt ins Laptop zu vermeiden.
3. Verwenden Sie keine beschädigtes Laptops, z. B. wenn der Netzkabel gerissen, gebrochen oder beschädigt ist.
4. Blockieren Sie die Abluftöffnungen oder Geräteöffnungen nicht mit Gegenständen. Andernfalls kann es zu einem Brand oder Stromschlag führen.
5. Während des Betriebs des Laptop oder Adapters stellen Sie das Sockel nicht längere Zeit direkt auf ihre Haut. Die Oberflächentemperatur des Sockel erhöht sich während des Normalbetriebs, insbesondere wenn Wechselstrom verwendet wird.

Wenn das Sockel längere Zeit direkt ihre Haut berührt, kann es zu Beschwerden oder Verbrennungen führen.

6. Um die allen Stromversorgungen des Laptops zu trennen, schalten Sie zuerst das Laptop aus, trennen Sie die Verbindung vom Wechselstromadapter mit der Steckdose und entfernen Sie dann alle im Akkufach oder in der Modulhalterung installierten Akkus.

3. Innerhalb des Geräts arbeiten

1. Gefährliche bewegliche Teile (Bitte halten Sie sich von rotierenden Lüftern und Lüfterblättern fern).
2. Interne Komponenten könnten während des Normalbetriebs sehr heiß werden. Warten Sie bis die internen Komponenten abgekühlt sind, bevor Sie sie berühren.
3. Bitte trennen Sie alle elektrische Leitungen (einschließlich Telefonleitungen) vom Laptop, bevor Sie die Blenden vom Speicher/ Modem öffnen.
4. Stecken Sie das Netzkabel des Geräts in eine ordnungsgemäß geerdete Steckdose und verwenden Sie nur das für das Gerät zugelassene Netzkabel, um einen Stromschlag zu vermeiden.
5. Halten Sie neue und gebrauchte Batterien von Kindern fern.

4. Netzteil-und Adaptersicherheit

Verwenden Sie nur originale Akkus und Adapter.

Achtung: Während des Normalbetriebs des Laptops hat der Wechselstromadapter möglicherweise eine höhere Temperatur. Sorgen Sie immer für eine gute Belüftung und good as is mit dem Adapter während des Betriebs oder kurz nach dem Betrieb um.

Kapitel 2: Ihren Notebook PC benutzen

■ Bevor Sie mit der Nutzung beginnen

Laden Sie den Notebook PC auf
Schritt 1: Schließen Sie das Netzkabel an das AC-Netzteil an.
Schritt 2: Schließen Sie das Netzteil an eine Steckdose mit 100 V~240 V an.
Schritt 3: Stecken Sie den Adapter in den Typ-C Stromanschluss.

Schließen Sie vor der ersten Benutzung das Netzteil an und laden Sie den Laptop 3 Stunden lang auf.
HINWEIS: Das Netzteil kann je nach Modell und Ihrer Region unterschiedlich aussehen.

Wichtige Erinnerung!

Informationen zum Netzteil	
Eingangsspannung	100-240 Vac
Eingangsfrequenz	50-60 Hz
Nennausgangsstrom	2,25 A (45W)
Nennausgangsspannung	20V

Das Etikett des Laptops befindet sich auf der Unterseite des Gehäuses. Es ist notwendig, die Angaben zur Eingangs-/Ausgangsfrequenz auf dem Netzteil zu bestätigen.

Bevor Sie den Laptop das erste Mal benutzen, vergewissern Sie sich bitte, dass der Adapter mit dem Computer verbunden ist. Verwenden Sie keine Verlängerungskabel. Schließen Sie dieses Gerät aus Sicherheitsgründen bitte an eine ordnungsgemäß geerdete Steckdose an.

Um die externe Stromversorgung aus dem Laptop zu entfernen, ziehen Sie das an den Laptop angeschlossene Netzteilkabel ab.

■ Touchpad-Gesten

	Mit einem Finger auf dem Touchpad streichen Bewegen Sie den Cursor in eine beliebige Richtung mit dem Touchpad.
	Einpunkt-Touch-Funktion Das Drücken des Touchpads aktiviert die „Klick"-Funktion, mit der ein Projekt ausgewählt oder gestartet wird. Mit einem schnellen Drücken können Sie die „Doppelklick"-Funktion ausführen.
	Mit zwei Fingern drücken Wenn Sie mit zwei Fingern auf das Touchpad tippen, wird die Rechtsklickfunktion der Maus aktiviert.
	Mit zwei Fingern auf dem Touchpad streichen Wenn Sie zwei Finger auf dem Touchpad bewegen, können Sie schnell durch Webseiten, Dokumente und Wiedergabelisten blättern.
	Doppelfingerbedienung zum Vergrößern oder Verkleinern Sie können mit zwei Fingern in Dokumente, Fotos und Karten hinein- und herauszoomen.

	Mit drei Fingern drücken Drücken und halten Sie das Touchpad mit drei Fingern, um Cortana zu aktivieren (wenn Ihr Computer Cortana unterstützt)
	Drei Finger streichen über das Touchpad, um die Richtung zu wählen Wie in der Abbildung gezeigt. Streichen Sie mit drei Fingern über das Touchpad. Durch das Streichen nach oben können Sie [TaskView] (Aufgabenansicht) öffnen. Fahren Sie mit dem Zeiger über das Fenster und klicken Sie auf das Touchpad, um das Fenster auszuwählen, oder streichen Sie nach unten, um [TaskView] (Aufgabenansicht) zu verlassen. Durch ein Wischen nach unten können alle geöffneten Fenster minimiert werden, und der [Desktop] wird angezeigt.

■ Verwendung der Tasten

Hotkeys	Funktion
<Fn> + <F1>	WLAN aktivieren/deaktivieren
<Fn> + <Esc>	Ruhezustand
<Fn> + <F2>	Stummschaltung
<Fn> + <F3>	Lautstärke reduzieren
<Fn> + <F4>	Lautstärke erhöhen
<Fn> + <F5>	Helligkeit reduzieren
<Fn> + <F6>	Helligkeit erhöhen
<Fn> + <F7>	Anzeigemodus umschalten Hinweis: Bitte stellen Sie sicher, dass das Sekundärdisplay mit dem Laptop verbunden ist
<Fn> + <F8>	Anzeige ein/aus
<Fn> + <F9>	Touchpad ein/aus
<Fn> + <F10>	Rechner ein/aus
<Fn> + <F11>	Schalten Sie zwischen dem Überschreibmodus und dem Einfügemodus der Texteingabe um
<Fn> + <F12>	Flugmodus
NumL	Zifferntastatur umschalten
Клавиша «Windows»	Ein Druck auf diese Taste allein kann das laufende Programm starten und den Computer einrichten.
	Anwendungstaste (entspricht einem Rechtsklick mit der Maus und ermöglicht das Öffnen des Anwendungsmenüs).

Chapitre 1:
Découverte de votre Notebook PC

■ Présentation du produit

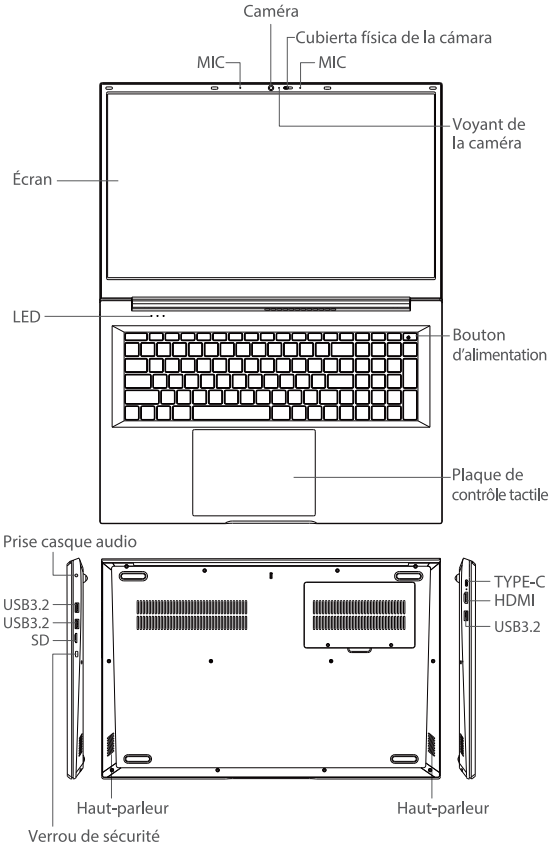

■ Caractéristiques et description

Modèle	AceBook 10
Écran d'affichage LCD	18.5'' 1920*1080 16:9 LCD
Réseau sans fil	Carte du réseau sans fil 802.11a/b/g/n/ac/ax AC(Wifi 6) , avec Bluetooth 5.2 à supporter
Ports d'entrée et de sortie	Interface audio : entrée par le microphone, sortie par l'écouteur 3 x ports USB3.2 1 x port Type-C 1 x port HDMI 1 x port de lecteur de carte SD-CARD 1 x Verrou de sécurité
Équipement audio	Équipement audio intégré à haute définition, deux canaux vocaux Double Haut-parleurs stéréo intégrés
Lecteur de carte mémoire	Soutenir SD-CARD
État du système LED	Voyant de mise sous tension: Blanc Témoin de verrouillage des majuscules: Blanc Témoin de verrouillage du pavé numérique: Blanc État de charge : Rouge (en charge) et vert (charge terminée)
Clavier	100 touches
Adaptateur d'alimentation en courant alternatif	Entrée 100-240V CA 50/60Hz Sortie 20V/2.25A, 45W Type-C PD
Batterie	Batterie au lithium polymère
Équipement de pointage	Plaque de contrôle tactile intégré

■Instructions de sécurité pour Notebook PC Windows 11

Avant d'utiliser ce produit, veuillez bien lire les instructions suivantes en détail et respecter ces règles, ce qui augmente la durée de vie de ce produit et évite le danger ou la violation des lois.

1. Sécurité de la batterie

Veuillez utiliser la batterie d'origine.

Avertissement :

1. L'utilisation de batteries incompatibles ou de batteries tierces peut augmenter le risque d'incendie ou d'explosion.
2. Une batterie endommagée peut provoquer des blessures corporelles (Remarque: les batteries endommagées présentant des signes de déformations, de brûlure, de perforation,d'ipact, etc.)
3. Ne démontez pas la batterie.

Note :

Faites attention lors de l'utilisation des batteries endommagées ou fuites. Si la batterie est endommagée, l'électrolyte peut s'échapper de la batterie, ce qui provoquera des blessures corporelles ou un incendie.

2. Informations sur la sécurité et le contrôle

1. N'opérez pas l'appareil lors que des capots de protection sont démontés, tels que les capots d'ordinateur, les cadres, les supports de remplissage, les joints avant, etc.
2. N'utilisez pas l'appareil dans un environnement humide pour empêcher le liquide d'entrer dans l'appareil.
3. N'utilisez pas d'équipement endommagé, y compris des câbles d'alimentation fissurés, cassés ou endommagés.
4. N'insérez aucun objet dans les trous de ventilation ou les ouvertures de l'équipement, sous peine de provoquer un incendie ou une électrocution.
5. Ne placez pas la base de l'ordinateur portable ou de l'adaptateur sur la peau exposée pendant une longue période pendant son fonctionnement. La température de surface de la base augmente pendant le fonctionnement normal,

en particulier lorsque l'appareil est alimenté par courant AC. Un contact continu avec la peau exposée peut provoquer une gêne ou des brûlures.

6. Pour déconnecter toute alimentation de l'ordinateur portable, mettez d'abord l'ordinateur hors tension, déconnectez l'adaptateur en courant alternatif de la prise de courant, puis retirez toutes les batteries installées dans le bac de batterie ou le support de module.

3. Fonctionner à l'intérieur de l'appareil

1. Pièces mobiles nocives. Écartez-vous des ventilateurs et des pales en rotation.
2. Les composants internes peuvent devenir très chauds pendant l'opération normale. Laissez-les refroidir avant de toucher les composants internes.
3. Avant d'ouvrir le stockage d'information/du modem, débranchez tous les câbles (y compris les lignes téléphoniques) de l'ordinateur portable.
4. Afin d'éviter l'électrocution, branchez le câble dans une prise de courant qui est correctement mise à la terre et utilisez uniquement le câble approuvé pour l'appareil.
5. Assurez-vous de garder les batteries neuves et usagées hors de portée des enfants.

4. Sécurité de l'alimentation et de l'adaptateur

Veuillez utiliser l'alimentation et l'adaptateur d'origine.

Note: Pendant l'opération normale de l'ordinateur, l'adaptateur en continu alternatif peut être à une température plus élevée. Une bonne ventilation doit être assurée, faites attention à l'adaptateur pendant et après l'opération.

Chapitre 2:
Utilisation de votre Notebook PC

■ Avant utilisation

Chargez le Notebook PC
Étape 1: Connectez le câble d'alimentation CA à l'adaptateur.
Étape 2: Branchez l'adaptateur à une prise secteur de 100V~240V.
Étape 3: Insérez l'adaptateur dans l'interface électrique de Type C.

Avant la première utilisation, branchez l'adaptateur et chargez l'ordinateur portable pendant 3 heures.
REMARQUE: L'aspect de l'adaptateur peut varier en fonction du modèle et de votre région.

Rappel important !

Informations sur l'adaptateur	
Tension d'entrée	100-240 V CA
Fréquence d'entrée	50-60 Hz
Courant de sortie nominal	2,25 A (45W)
Tension de sortie nominale	20V

L'étiquette de l'ordinateur est située au bas de la coque. Il est nécessaire de confirmer les données de fréquence d'entrée/sortie sur l'adaptateur.

Avant d'utiliser l'ordinateur portable pour la première fois, assurez-vous que l'adaptateur est bien branché à l'appareil. N'utilisez pas de rallonges. Pour des raisons de sécurité, branchez cet appareil à une prise correctement mise à la terre.

Pour déconnecter votre ordinateur de l'alimentation externe, débranchez le câble de l'adaptateur de l'ordinateur portable.

■ Gestes du pavé tactile

	Glissement avec un doigt Déplace le curseur dans la direction souhaitée sur le pavé tactile.
	Fonction tactile avec un doigt Une pression sur le pavé tactile permet de réaliser un « clic » pour sélectionner ou activer un projet. Une pression rapide permet de réaliser un « double clic ».
	Pression avec deux doigts Une pression avec deux doigts sur le pavé tactile active la fonction de clic droit de la souris.
	Glissement avec deux doigts Déplacer deux doigts sur le pavé tactile permet de faire défiler rapidement des pages Web, des documents et des listes de lecture.
	Utilisation du zoom avant et du zoom arrière avec deux doigts Vous pouvez utiliser deux doigts pour faire un zoom avant ou arrière sur les documents, les photos et les cartes.

	Pression avec trois doigts Une pression longue sur le pavé tactile avec trois doigts active Cortana(si votre ordinateur est compatible avec Cortana)
	Glissement avec trois doigts le long du pavé tactile pour sélectionner la direction Comme indiqué sur l'illustration. Utilisez trois doigts sur le pavé tactile pour balayer l'écran. Balayez vers le haut pour ouvrir [TaskView] (l'affichage des tâches). Placez le pointeur sur la fenêtre et cliquez sur le pavé tactile pour sélectionner la fenêtre, ou balayez vers le bas pour quitter [TaskView] (l'affichage des tâches). Balayez vers le bas pour réduire toutes les fenêtres ouvertes et afficher [Desktop] (le bureau).

■ Utilisation des touches

Raccourcis	Fonction
<Fn> + <F1>	Activer/désactiver le WiFi
<Fn> + <Esc>	Veille
<Fn> + <F2>	Activer/couper le son
<Fn> + <F3>	Réduire le volume
<Fn> + <F4>	Augmenter le volume
<Fn> + <F5>	Réduire la luminosité
<Fn> + <F6>	Augmenter la luminosité
<Fn> + <F7>	Basculer le mode d'affichage Remarque: Vérifiez que l'écran secondaire est bien connecté à l'ordinateur portable
<Fn> + <F8>	Basculer l'affichage Activer/Désactiver
<Fn> + <F9>	Activer/désactiver le pavé tactile
<Fn> + <F10>	Activer/désactiver le calculateur
<Fn> + <F11>	Changez le mode de saisie de texte en basculant entre Mode Écrasement et Mode insertion
<Fn> + <F12>	Mode avion
NumL	Activer/désactiver le pavé numérique
Touche Windows	Une simple pression sur cette touche permet de démarrer le programme en cours et de régler les paramètres de l'ordinateur.
	Touche d'applications (Vous pouvez ouvrir le menu d'applications, ce qui équivaut à un clic droit avec la souris).

Capitolo 1
Acquisire familiarità con il PC notebook

■ Icona del prodotto

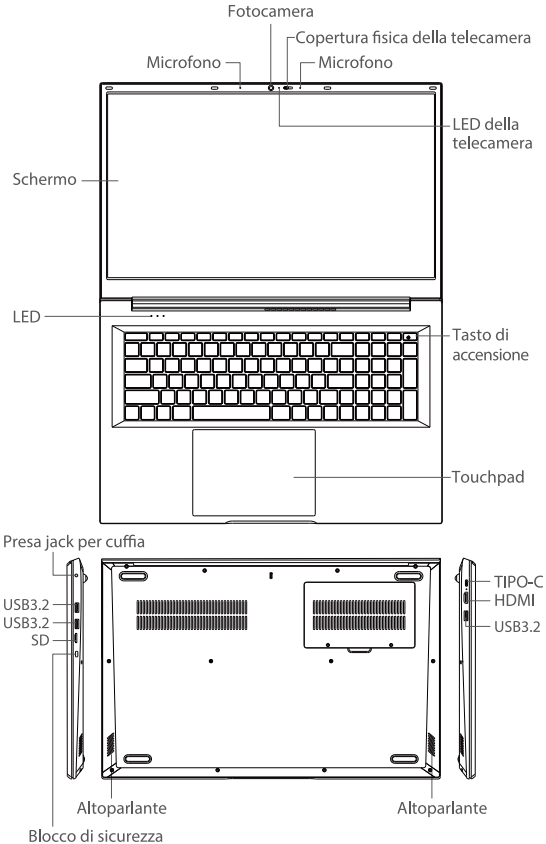

■ Specifiche tecniche e descrizione

Modello	AceBook 10
Display LCD	18.5" 1920*1080 16:9 LCD
Rete wireless	Scheda wireless 802.11a/b/g/n/ac/ax AC(Wifi 6) con supporto Bluetooth 5.2
Porte di ingresso e uscita	Interfaccia audio: ingresso microfono, uscita cuffie 3 x porte USB 3.2 1 x porta di tipo C 1 x porta HDMI 1 x porta lettore SD-CARD 1 x Blocco di sicurezza
Equipaggiamento audio	Dispositivo audio HD integrato, doppio canale Altoparlanti stereo doppi integrati
Lettore di schede di memoria	SD-CARD è supportato
LED di stato del sistema	Spia di stato di accensione: bianca Spia blocco maiuscole (Caps Lock): bianca Spia blocco numerico (Num Lock): bianca Stato di ricarica: Rosso (in carica) e verde (ricarica completata)
Tastiera	100 Tasti
Adattatore di alimentazione CA	Immettere 100-240V AC 50/60Hz Uscita 20V/2.25A, 45W Tipo C PD
Batteria	Batterie al litio polimeriche
Dispositivo di puntamento	Trackpad integrato

■ Istruzioni di sicurezza per l'uso di PC notebook Windows 11

Prima di utilizzare questo prodotto, si prega di leggere in dettaglio le seguenti linee guida e seguire queste regole.

1. Sicurezza della batteria

Si prega di utilizzare la batteria originale.

Attenzione:

1. L'uso di batterie incompatibili o di batterie di terzi può aumentare il rischio di incendio o di esplosione.
2. Le batterie danneggiate possono causare lesioni personali (Nota: batterie danneggiate che presentano segni quali defoPlease note that "fire baking" wasrmazioni, bruciature, perforazioni, impatti, ecc.).
3. Non smontare la batteria.

Attenzione:

Prestare attenzione quando si maneggiano batterie danneggiate o con perdite. Se la batteria è danneggiata, l'elettrolito può fuoriuscire dalla batteria, causando lesioni umane o incendi.

2. Informazioni sulla sicurezza e sulle normative

1. Non mettere in funzione l'apparecchiatura senza aver rimosso il coperchio del computer, il deflettore, la staffa di riempimento, la guarnizione del pannello anteriore e altre coperture.
2. Non utilizzare l'attrezzatura in un ambiente umido per evitare che il liquido fluisca nell'attrezzatura.
3. Non utilizzare apparecchiature danneggiate, compreso il cavo di alimentazione incrinato, danneggiato o danneggiato.
4. Non inserire alcun oggetto nello sfiato o nell'apertura dell'apparecchiatura, che potrebbe causare incendi o scosse elettriche.
5. Non posizionare la base del computer portatile o dell'adatta tore sulla pelle esposta per lungo tempo mentre è in funzione. La temperatura della superficie della base aumenterà durante il normale funzionamento, specialmente quando si utilizza l'alimentazione CA. Il contatto continuo con la pelle esposta può causare disagio o ustioni.

6. Per scollegare tutta l'alimentazione del computer portatile, prima spegnere il computer, scollegare l'adattatore AC dalla presa di corrente, e poi rimuovere tutte le batterie installate nell'alloggiamento della batteria o nella staffa del modulo.

3. Funzionamento all'interno del dispositivo

1. Parti mobili pericolose. Tenersi lontani da ventilatori e pale rotanti.
2. I componenti interni possono diventare molto caldi durante il normale funzionamento. Lasciare raffreddare i componenti prima di toccarli.
3. Si prega di scollegare tutti i cavi (comprese le linee telefoniche) dal computer portatile prima di aprire la memoria / lunetta del modem.
4. Per evitare scosse elettriche, si prega di inserire il cavo di alimentazione dell'apparecchiatura in una presa di corrente adeguatamente messa a terra, e utilizzare solo il cavo di alimentazione approvato per l'apparecchiatura.
5. Tenere le batterie nuove e usate lontano dalla portata dei bambini.

4. Sicurezza dell'alimentatore e dell'adattatore

Si prega di utilizzare l'alimentatore e l'adattatore originali.

Nota: l'adattatore AC potrebbe avere una temperatura elevata durante il normale funzionamento del computer. Assicurare una buona ventilazione e maneggiare l'adattatore con cura durante o subito dopo il funzionamento.

Capitolo 2:
Utilizzo del PC notebook

■ Prima di iniziare l'utilizzo

Ricaricare il PC notebook
Punto 1: collegare il cavo di alimentazione CA all'alimentatore.
Punto 2: collegare l'alimentatore alla presa di corrente 100V~240V.
Punto 3: inserire l'alimentatore nell'interfaccia di alimentazione tipo C.

Prima di iniziare l'utilizzo, collegare l'alimentatore e ricaricare il computer portatile per 3 ore.
NOTA: l'alimentatore potrebbe avere un aspetto diverso in base al modello 5 e alla regione.

Avviso importante

Informazioni sull'alimentatore	
Tensione di ingresso	100-240 Vca
Frequenza di ingresso	50-60 Hz
Corrente di uscita nominale	2.25A (45W)
Tensione di uscita nominale	20V

L'etichetta del computer portatile si trova sul fondo dell'involucro. È necessario controllare le informazioni relative alla frequenza di ingresso/uscita sull'alimentatore.

Prima di utilizzare il computer portatile per la prima volta, assicurarsi che l'alimentatore sia stato collegato al computer. Non utilizzare prolunghe. Per motivi di sicurezza, collegare questo dispositivo a una presa collegata correttamente a terra.

Per rimuovere l'alimentazione esterna dal computer portatile, scollegare il cavo dell'alimentatore collegato al computer portatile.

■ Azioni sul touchpad

	Scorrimento con un solo dito Spostamento del cursore in qualsiasi direzione sul touchpad.
	Tocco in un unico punto La pressione esercitata sul touchpad attiva il "clic", che consente di selezionare o iniziare un progetto. La rapida pressione consente di effettuare il "doppio clic".
	Pressione con due dita Il tocco con due dita sul touchpad attiva la funzione clic destro del mouse.
	Scorrimento con due dita Lo spostamento di due dita sul touchpad attiva lo scorrimento rapido delle pagine web, dei documenti e degli elenchi di riproduzione.
	Operazione a due dita per l'ingrandimento o il ridimensionamento Utilizzando due dita, è possibile ingrandire e rimpicciolire i documenti, le foto e le mappe.

	Pressione con tre dita Tenere premuto il touchpad con tre dita per attivare Cortana (se il computer supporta Cortana)
	Scorrimento con tre dita sul touchpad per selezionare la direzione Come mostrato in figura. Utilizzare tre dita per scorrere sul touchpad. Lo scorrimento verso l'alto apre [TaskView] (Visualizzazione attività) Spostare il puntatore sulla finestra e fare clic sul touchpad per selezionare la finestra, o scorrere verso il basso per uscire da [TaskView] (Visualizzazione attività). Lo scorrimento in basso consente di ridurre tutte le finestre aperte e visualizzare il [Desktop] (Desktop).

Utilizzo dei tasti

Tasti di scelta rapida	Funzione
<Fn> + <F1>	Attivazione/disattivazione del WiFi
<Fn> + <Esc>	Sospensione
<Fn> + <F2>	Disattivazione audio
<Fn> + <F3>	Diminuzione del volume
<Fn> + <F4>	Aumento del volume
<Fn> + <F5>	Riduzione della luminosità
<Fn> + <F6>	Aumento della luminosità
<Fn> + <F7>	Commutazione della modalità di visualizzazione Nota: Assicurarsi che il display secondario sia collegato al laptop
<Fn> + <F8>	Commutazione di accensione/ spegnimento del display
<Fn> + <F9>	Touchpad attivato/disattivato
<Fn> + <F10>	Calcolatrice attivata/disattivata
<Fn> + <F11>	Commutazione tra (modalità sovrascrittura) e (modalità inserimento) nell'immissione di testo
<Fn> + <F12>	Modalità aereo
NumL	Attivazione/disattivazione del tastierino numerico
Tasto Windows	Premendo solo questo tasto è possibile avviare il programma in esecuzione e configurare il computer.
	Tasto applicazione (è possibile aprire il menu dell'applicazione, che corrisponde al clic destro del mouse).

Capítulo 1:
Familiarize-se com seu Notebook PC

■ Ícone do produto

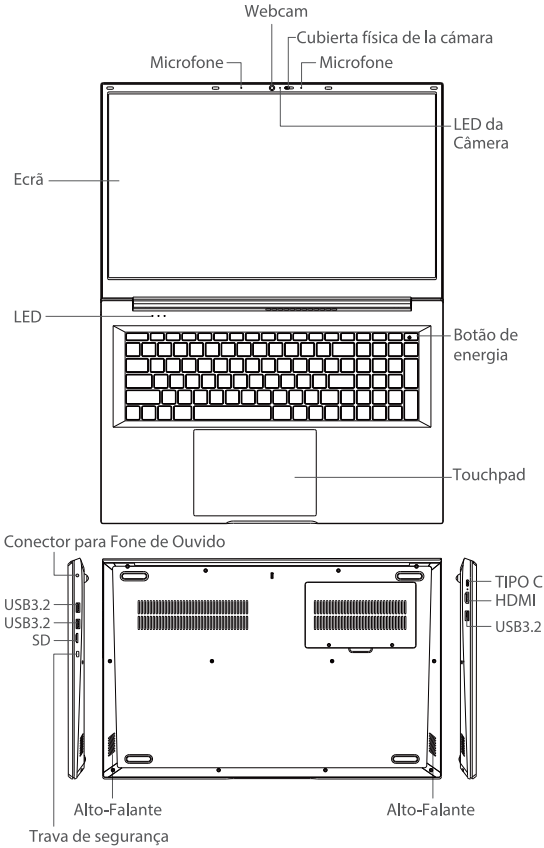

■ Especificação e descrição

Número do modelo	AceBook 10
Tela de LCD	18.5'' 1920*1080 16:9 LCD
Rede sem fio	Placa de rede sem fio 802.11a/b/g/n/ac/axAC (Wifi 6), suporte Bluetooth 5.2
Portas de entrada e saída	Interface de áudio: entrada de microfone, saída de fone de ouvido 3 x portas USB 3.2 1 x porta Tipo C 1 x porta HDMI 1 x porta de leitor de cartão SD-CARD 1 x Trava de segurança
Equipamento de audio	Equipamento de áudio de alta definição integrado, canal duplo Alto-falantes estéreo duplos integrados
Leitor de cartão de memória	Suporte SD-CARD
LED de status do sistema	Indicador de Status de Energia Ligada: Branco Indicador de Caps Lock: Branco Indicador de Num Lock: Branco Status de Carregamento: Vermelho (Carregando) e Verde (Totalmente Carregado)
Teclado	100 chaves
Adaptador AC	Entrada 100-240 V CA 50/60 Hz Saída 20V/2,25A, 45W Tipo C PD
Bateria	Bateria de polímero de lítio
Equipamento indicador	Touchpad integrado

■ Instruções de segurança para Notebook PC com Windows 11

Antes de usar este produto, por favor, leia as seguintes diretrizes em detalhes e obedeça a essas regras, que podem ampliar a vida útil deste produto e pode evitar perigo ou violação da lei.

1. Segurança da bateria

Use baterias originais

Aviso:

1. O uso de baterias incompatíveis ou baterias de terceiros pode aumentar o risco de incêndio ou explosão.
2. Uma bateria danificada pode causar ferimentos pessoais (Observação: baterias danificadas que apresentam sinais como deformação, queimadura, perfuração, impacto etc.).
3. Não desmonte a bateria.

Observação:

Seja extremamente cuidadoso ao manusear baterias danificadas ou com vazamento. Se a bateria estiver danificada, o eletrólito pode vazar da bateria e causar ferimentos pessoais ou incêndio.

2. Informações regulatórias e de segurança

1. Não opere o dispositivo ao remover quaisquer tampas, como tampas de computador, engastes, suportes de preenchimento, juntas do painel frontal, etc.
2. Não use o dispositivo em um ambiente úmido para evitar que o líquido entre no dispositivo.
3. Não use equipamentos danificados, incluindo cabos de alimentação rachados, quebrados ou danificados.
4. Não insira nenhum objeto nas aberturas de ventilação ou do equipamento, pois isso pode causar incêndio ou choque elétrico.
5. Não coloque a base do computador portátil ou adaptador na pele exposta por muito tempo enquanto ele estiver em funcionamento. A temperatura da superfície da base aumenta durante a operação normal, especialmente quando a alimentação CA é usada. O contato contínuo com a pele exposta pode
causar desconforto ou queimaduras.

6. Para desconectar toda a energia do computador portátil, primeiro desligue o computador, desconecte o adaptador CA da tomada e, em seguida, remova todas as baterias instaladas no compartimento de bateria ou compartimento de módulo.

3. Operar dentro do dispositivo

1. Partes móveis prejudiciais. Fique longe de ventoinhas e lâminas rotativas.
2. Os componentes internos podem ficar muito quentes durante a operação normal. Deixe esfriar antes de tocar em qualquer componente interno.
3. Antes de abrir o obturador da memória / modem, desconecte todos os cabos (incluindo linhas telefônicas) do computador portátil.
4. Para evitar choque elétrico, conecte o cabo de alimentação do dispositivo a uma tomada devidamente aterrada e use apenas o cabo de alimentação aprovado para o dispositivo.
5. Certifique-se de manter as baterias novas e usadas longe do alcance das crianças.

4. Segurança da fonte de alimentação e do adaptador

Use a fonte de alimentação e o adaptador originais.

Nota: Durante a operação normal do computador, o adaptador CA pode estar em uma temperatura mais alta. Garanta uma boa ventilação e tenha cuidado ao manusear o adaptador durante ou logo após a operação.

Capítulo 2: Como usar o Notebook PC

■ Antes de começar a usar

Carregar o Notebook PC
1º passo: Conecte o cabo de alimentação CA ao adaptador de energia.
2º passo: Conecte o adaptador de energia em uma tomada de 100V~240V.
3º passo: Insira o adaptador na interface de alimentação Type-C.

Antes do primeiro uso, conecte o adaptador de energia e carregue o notebook por 3 horas.
OBSERVAÇÃO: A aparência do adaptador de energia pode variar, dependendo do modelo 5 e da sua região.

Lembrete importante!

Informações sobre o adaptador de energia	
Tensão de entrada	100-240Vac
Frequência de entrada	50-60Hz
Corrente de saída nominal	2,25 A (45 W)
Tensão nominal de saída	20V

O rótulo do notebook está localizada na área inferior do invólucro. É necessário confirmar as informações de frequência de entrada/saída no adaptador de energia.

Antes de usar o notebook pela primeira vez, certifique-se de que o adaptador tenha sido conectado ao computador.
Não use cabos de extensão. Por motivos de segurança, conecte esse dispositivo a uma tomada devidamente aterrada.

Para remover a fonte de alimentação externa do notebook, desconecte o cabo do adaptador de alimentação conectado ao notebook.

■ Gestos para o touchpad

	Deslizamento com um único dedo Mova o cursor em qualquer direção no touchpad.
	Função de toque de ponto único Pressionar o touchpad ativa a operação de “clique”, que seleciona ou inicia um projeto. O pressionamento rápido pode executar a operação de “clique duplo”.
	Pressione com dois dedos O toque com dois dedos no touchpad ativa a função de clique com o botão direito do mouse.
	Deslizamento com dois dedos O movimento de dois dedos no touchpad permite a rolagem rápida de páginas da Web, documentos e listas de reprodução.
	Operação com dois dedos para aumentar ou diminuir o zoom Usando dois dedos, você pode aumentar ou diminuir o zoom em documentos, fotos e mapas.

	Pressione com três dedos Pressione e mantenha pressionado o touchpad com três dedos para ativar a Cortana (se o seu computador for compatível com a Cortana)
	Três dedos deslizam pelo touchpad para selecionar a direção Conforme mostrado na figura. Use três dedos para deslizar no touchpad. Deslizar para cima abre o [TaskView] (Visualização de tarefas). Mova o ponteiro sobre a janela e clique no touchpad para selecionar a janela ou deslize para baixo para sair do [TaskView] (Visualização de tarefas). Deslizar para baixo pode minimizar todas as janelas abertas e exibir [Desktop] (Área de trabalho).

Usando a tecla

Teclas de atalho	Função
<Fn> + <F1>	Ativar/Desativar WiFi
<Fn> + <Esc>	Dormir
<Fn> + <F2>	Interruptor de mudo
<Fn> + <F3>	Diminuir o volume
<Fn> + <F4>	Aumentar o volume
<Fn> + <F5>	Reduzir o brilho
<Fn> + <F6>	Aumentar o brilho
<Fn> + <F7>	Alternar Modo de Exibição Observação: Certifique-se de que a tela secundária esteja conectada ao notebook
<Fn> + <F8>	Alternar Exibição Ligado/Desligado
<Fn> + <F9>	Touchpad Ligado/Desligado
<Fn> + <F10>	Calculadora Ligada/Desligada
<Fn> + <F11>	Alternar entre (Modo de Sobrescrever) e (Modo de Inserir) de Entrada de Texto
<Fn> + <F12>	Modo avião
NumL	Alternar Teclado Numérico
Tecla Windows	Pressioná-la sozinha pode iniciar o programa em execução e configurar o computador.
	Tecla de aplicativo (equivalente ao clique direito do mouse, permitindo abrir o menu do aplicativo).

第1章:
ご購入いただいたノートパソコンについて

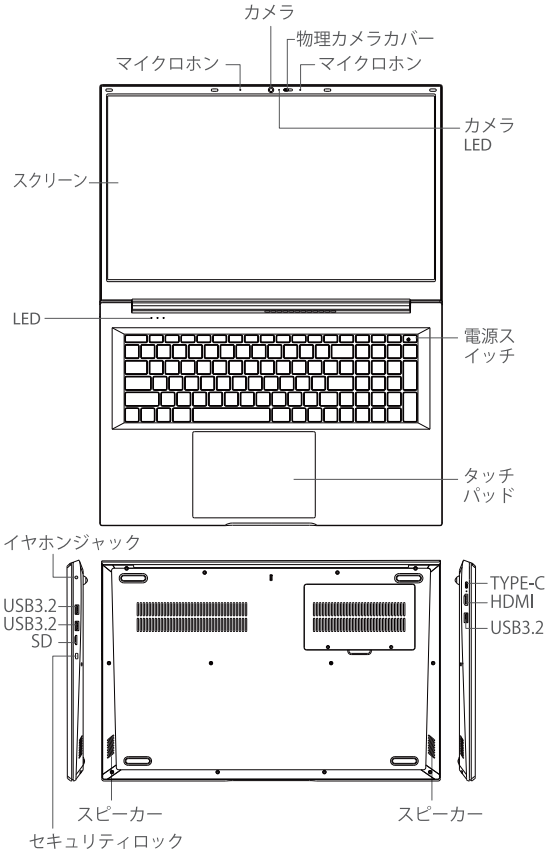

■ 仕様および説明

型番	AceBook 10
LCDディスプレイ	18.5" 1920*1080 16:9 LCD
無線LAN	802.11a/b/g/n/ac/ax AC(Wifi 6) ワイヤレスカード、Bluetooth 5.2 対応
インターフェース	オディオ端子：マイク入力、 ヘッドホン出力 USB3.2ポート 3口 Type-Cポート 1口 HDMI端子 1口 SD-CARDカードスロット 1口 セキュリティロック 1口
サウンド機器	内蔵HDオーディオ機器、ステレオ 内蔵デュアルステレオスピーカー
メモリーカードスロット	SD-CARD対応
システム状態LED	電源状態インジケーター：ホワイト Capslock：ホワイト テンキー電源：ホワイト 充電状態：レッド(充電中)/グリーン(充電完了)
キーボード	100 keys
ACアダプター	入力100-240V AC 50/60Hz 出力20V/2.25A、45W Type-C PD
バッテリーパック	リチウムポリマー電池
インジケーター機器	内蔵タッチパッド

■ Win 11 ノートパソコン安全使用マニュアル

下記マニュアル内容の使用原則を詳しくお読みになったうえ、本機をお使いください。ご使用の際に使用原則に従うことは、本機の使用寿命を延長でき、また危険あるいは法律違反を回避することができます。

1. バッテリー安全

必ず、本製品に付属のバッテリーパックを使用してください

警告:

1、互換性のないあるいは指定のバッテリパック以外のものを使用すると、発火あるいは爆発のおそれを高めるとがあります。
2、破壊されたバッテリーパックは人への危害が発生するおそれがあります（注：変形、火中に投入、破壊、衝を 与えるなどにより破壊されたバッテリーパック）。
3、バッテリーパックを分解しないで下さい。

注意：

破損または液漏れしたバッテリーパックを取り扱う際に、必ず細心の注意を払ってください。バッテリーパックは破損された場合、電解液はバッテリーから液漏れにより人が傷害を負うことまたは火災につながるおそれがあります。

2. 安全注意事項

1、パソコンのカバー、ベゼル、ブラケット、フロントパネルパッドなどの保護カバーを取り外した状態で本機使用しないでください。
2、液体が本機に入るおそれがあるため、湿気の多い場所に本機を使用しないてください。
3、破裂、破損または損傷された電源コードを含む、破損した機器を使用しないでください。
4、火災・感電するおそれがあるため、通風口あるいはポートを塞がらないでください。
5、ノートパソコンまたはアダプタの底面を長時間直接皮膚に触れた状態で使用しないでください。パソコンの通常使用中に、特にACを使用する際に、底面の表面温度は高なります。長時間皮膚に触れている場合不快感ややけどを起こすおそれがあります。

6、ノートパソコンのすべての電源を切るには、パソコンをシャットダウンし、ACアダプターのプラグを電源コンセントから抜き、バッテリスロットまたはモジュールラックに取り付けている全てのバッテリーパックを取り外してください。

3. 機器内部操作

1、有害な可動部品。 回転中のファンやブレードから離れてください。
2、通常使用期間中に、内部コンポーネントが非常に熱くなる場合があります。時間を空けて冷やしてから内部コンポーネントに触れてください。
3、メモリー/モデムのベゼルを取り外す前に、ノートパソコンから全てのケーブル（電話ケーブルを含む）を抜いてください。
4、感電を防ぐため、パソコンの電源ケーブルは適切にアースをとった電源コンセントに差し込み、本機に適用する電源ケーブルのみを使用してください。
5、新品のバッテリーパック及び使用済みのバッテリーパックはお子様の手の届くところに置かないでください。

4. 電源とアダプタの安全

本製品の付属の電源やアダプタ以外のものを使用しないでください。

ご注意: パソコンを使用する間に、ACアダプタは多少熱くなることがあります。換気良好の環境を確保しながら、使用期間中または使用直後に注意を払ってアダプタを持ってください。

第2章：ノートパソコンを使う

■ 使用する前に

ノートパソコンを充電する
手順1：AC電源ケーブルをACアダプタに接続します。
手順2：ACアダプタを100V～240Vのコンセントに接続します。
手順3：ACアダプタをType-C電源ポートに接続します。

初めて使用する場合は、ACアダプタを接続し、3時間充電してください。
注：ACアダプタの外観・形状は、モデルや地域により異なる場合があります。

重要な注意事項!

ACアダプターの仕様	
入力電圧	AC100～240V
周波数	50～60Hz
定格出力電流	2.25A (45W)
定格出力電 圧	20V

ノートパソコンのラベルは本体底面カバーに貼られています。ACアダプタの入力/出力、周波数の情報を確認してください。

ノートパソコンを初めて使用する前に、ACアダプタが接続されていることを確認してください。
延長コードは使用しないでください。安全のため、接地されたコンセントを使用してください。

ノートパソコンから外部電源を取り外すには、ノートパソコンに接続したACアダプタのケーブルを抜いてください。

■ タッチパッドのジェスチャー

	1本指でスライド タッチパッドで指をスライドした方向にカーソルが動きます。
	1本指でタップ タッチパッドをタップすると、項目を選択したり開いたりする「クリック」操作ができます。素早いタップは「ダブルクリック」になります。
	2本指でタップ タッチパッドを2本指でタップすると、マウスの右クリックと同じ操作になります。
	2本指でスライド タッチパッド上で2本の指を動かすと、ウェブページ、文書、プレイリストなどをすばやくスクロールできます。
	2本の指を使った拡大・縮小操作 2本の指を使い、文書、写真、地図などを拡大・縮小できます。

	3本指でタップ タッチパッドを3本の指で長押しするとCortanaが起動します（お使いのパソコンがCortanaをサポートしている場合）
	3本指をタッチパッド上でスライドさせて機能を選択 図に示すように、3本の指でタッチパッドをスワイプします。 上にスワイプすると [TaskView]（タスクビュー）が開きます。ウィンドウ上にカーソルを移動し、タッチパッドをタップしてウィンドウを選択するか、下にスワイプすると [TaskView]（タスクビュー）が閉じます。 下にスワイプすると、開いているすべてのウィンドウが最小化され、[Desktop]（デスクトップ）が表示されます。

■ キーを使う

ショートカットキー	機能
<Fn> + <F1>	WiFiを無効/有効
<Fn> + <Esc>	スリープ
<Fn> + <F2>	ミュート
<Fn> + <F3>	音量を下げる
<Fn> + <F4>	音量を上げる
<Fn> + <F5>	明るさを下げる
<Fn> + <F6>	明るさを上げる
<Fn> + <F7>	表示モードの切替 注意：2つ目のディスプレイがノートパソコンに接続してあるかどうか確認します。
<Fn> + <F8>	ディスプレイのオン/オフ
<Fn> + <F9>	タッチパネルのオン/オフ
<Fn> + <F10>	コンピュータの起動/シャットアウト
<Fn> + <F11>	テキスト入力の（上書きモード）と（挿入モード）の切替
<Fn> + <F12>	機内モード
NumL	テンキーの切り替え
Windowsキー	スタートメニューが開きプログラムの実行や設定を行うことができます。
☰	メニューキー（アプリケーションのメニューが開きます。マウスの右クリックに相当します）。

Instagram

Facebook

Manufacturer: Shenzhen DOKE Electronic Co.,Ltd
Address: 801, Building3, 7th Industrial Zone, Yulv Community, Yutang Road, Guangming District, Shenzhen, China.
Website: www.blackview.hk

Follow Blackview communtiy, a place where you
can share and discuss with Blackview user
keep posted with most up-to-day news

封面

封面背面留白，不印刷

Blackview
AceBook 10

USER GUIDE

© 2025. All rights reserved.
Version: V1.0
Range of application: AceBook
Revised edition V1: September 2025

Table of Contents

English
Chapter1: Get familiar with your Notebook PC ——— 1
Product Icon Graphic ——— 1
Specification and Description ——— 1
Windows 11 Notebook PC Safety Instructions ——— 2-4
Windows 11 Notebook PC Settings
Before starting to use ——— 5
Using the touchpad ——— 5
Touch gesture operation ——— 5
Using the key ——— 6

Français
Table 1: Découverte du votre Notebook PC ——— 33
Caractéristiques et description ——— 33
Instructions de sécurité pour Notebook PC Windows 11 ——— 35-36
Avant utilisation du votre Notebook PC
Avant utilisation ——— 37
Utilisation du pavé tactile ——— 38
Gestes du pavé tactile ——— 38
Utilisation des touches ——— 39

Español
Capítulo 1: Adquiere familiarizarte con el PC notebook ——— 61
Icono del producto ——— 61
Especificaciones y descripción ——— 61
Instrucciones de seguridad para el PC Notebook Windows 11 ——— 63-64
Antes de utilizar tu PC Notebook
Antes de utilizar ——— 65
Uso del panel tactil ——— 66
Gestos del panel tactil ——— 66
Uso de las teclas ——— 67

Português
Capítulo 1: Familiarize-se com seu Notebook PC ——— 89
Ícone do produto ——— 89
Especificações e descrição ——— 89
Instruções de segurança para Notebook PC com Windows 11 ——— 91-92
Antes de usar seu Notebook PC
Antes de usar ——— 93
Operação do painel tactil ——— 94
Operação de gestos ——— 94
Usando a tecla ——— 95

Italiano
Capitolo 1: Acquisire familiarità con il PC notebook ——— 117
Icona del prodotto ——— 117
Specifiche tecniche e descrizione ——— 117
Istruzioni di sicurezza per l'uso di PC notebook Windows 11 ——— 119-120
Prima di utilizzare questo prodotto
Prima di utilizzare ——— 121
Utilizzo del pannello tattile ——— 122
Operazioni di gesti tattili ——— 122
Utilizzo dei tasti ——— 123

Deutsch
Kapitel 1: Machen Sie sich mit Ihrem Notebook PC vertraut ——— 145
Produktabbildung ——— 145
Spezifikation und Beschreibung ——— 145
Betriebssicherheitshinweise für Windows 11-Notebook ——— 147-148
Bevor Sie damit Ihren Notebook PC benutzen
Bevor Sie ——— 149
Verwenden Sie das Touchpad ——— 150
Touchpad-Gesten ——— 150
Verwendung der Tasten ——— 151

Français
Table 1: Familiarisez-vous avec votre Notebook PC ——— 173
Caractéristiques et description ——— 173
Instructions de sécurité pour Notebook PC Windows 11 ——— 175-176
Avant utilisation du votre Notebook PC
Avant utilisation ——— 177
Utilisation du pavé tactile ——— 178
Gestes du pavé tactile ——— 178
Utilisation des touches ——— 179

日本語
第1章: ご購入いただいたノートパソコンについて ——— 201
製品アイコン ——— 201
仕様および説明 ——— 201
Windows 11 ノートパソコン安全使用マニュアル ——— 203-204
ご使用前のノートパソコンの設定
ご使用前 ——— 205
タッチパッドを使用する ——— 206
タッチパッドのジェスチャー ——— 206
キーを使う ——— 207

CHAPTER 1: Get familiar with your Notebook PC

■ Product Icon Graphic

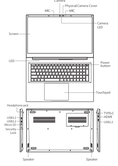

1

■ Specification and Description

Model number	AceBook 10
LCD display	10.1" 1920*1080 16:9 LCD
Wireless network	802.11a/b/g/n/ac/ax AC3000 IS wireless network card, support Bluetooth 5.2
Input and output ports	Audio interface: microphone input, headset output
1 x USB-C ports
1 x USB-A ports
1 x HDMI port
1 x TF card slot, support
Audio equipment	Built-in high-definition audio equipment, dual sound output
Built-in dual stereo speakers
Memory card reader	Support Micro SD
System status LED	Power On Status Indicator: White
Caps Lock Indicator: White
Hard Disk Indicator: White
Charging Status: Red (Charging) and Green (Fully Charged)
Keyboard	108 keys
AC power adapter	Input: 100-240V AC 50/60Hz
Output:20V,2.25A, 45W, Type-C PD
Battery	7.6V,6000 Li-ion Battery
Pointing device	Built-in touchpad

2

■ Windows 11 Notebook PC Safety Instructions

Before using this product, please read the following guidelines carefully and follow these rules, which can extend the service life of the product, and avoid the potential safety problems of the box.

1. Battery safety
Please follow the battery safety:

Warning:
1. Using incompatible or third-party batteries may increase the risk of fire and explosion.
2. Damaged batteries may cause personal injury.
3. Do not place batteries in heating sources such as dehumidifiers, fire sources, or high-temperature areas.
4. Do not disassemble the battery.
Note:
Be extremely careful when handling damaged or leaking battery packs. If the battery pack is damaged, the electrolyte may leak from the battery and cause personal injury or fire.

2. Safety and regulatory information
1. Do not operate the equipment while removing any covers such as computer covers, bezels, filler brackets, front panel covers, etc.
2. Do not use the equipment in a humid environment to prevent liquid from flowing into the equipment.
3. Do not block the ventilation holes of the equipment to avoid overheating of the equipment.
4. Do not insert any foreign objects into the ventilation holes or equipment openings. Doing so may cause fire or electric shock.
5. Do not place the equipment on an unstable surface or platform.
6. Do not place the equipment in a humid environment to prevent liquid from flowing into the equipment.
7. Do not use the equipment in an environment with strong electromagnetic operation, especially when AC power is used. Continuous exposure to strong electromagnetic fields may affect the normal operation of the equipment and cause data loss or other hazards.
8. To disconnect all power from the portable computer, first turn off the computer, disconnect the AC adapter from the power outlet, and then remove the batteries installed in the battery bays or removable bays.

3. Operate inside the equipment
1. Handle internal components with care.
2. Do not touch the components may become very hot during normal operation. Allow them to cool down before touching any internal components.
3. Disconnect all cables including telephone lines from the portable computer before opening the memory/modem buffer.
4. Electrostatic shock, please plug the power cable of the equipment into a properly grounded power socket, and use grounded wrist straps and other protective equipment.
5. Make sure to keep now and used batteries away from children.

4. Power supply and adapter safety
Please use the original power supply and adapter.

Note: AC adapters may be at high temperatures during normal operation. Please ensure that the adapter is in a well-ventilated place when handling adapters during or just after operation.

6. Disconnect AC power from the portable computer before opening the memory/modem buffer.
7. Electrostatic shock, please plug the power cable of the equipment into a properly grounded power socket, and use grounded wrist straps and other protective equipment.
8. Make sure to keep now and used batteries away from children.

4. Power supply and adapter safety
Please use the original power supply and adapter.

Note: AC adapters may be at high temperatures during normal operation. Please ensure that the adapter is in a well-ventilated place when handling adapters during or just after operation.

CHAPTER 2: Using your Notebook PC

■ Before starting to use

Charge the Notebook PC
Step 1 Plug the power cable into the power adapter.
Step 2 Plug the power adapter into a 100V-240V power outlet.
Step 3 Insert the adapter into the Type-C power interface.

Before your first use, please connect the power adapter and charge the Notebook PC.
NOTE: The power adapter may vary in appearance, depending on model and your region.

Important Reminder!

Power adapter information	
Input voltage	100-240Vac
Input Frequency	50/60Hz
Rated output current	2.25A (45W)
Rated output voltage	20V

The laptop computer label is located in the bottom shell area. It is necessary to confirm the input/output frequency information on the power adapter.

Before using the laptop for the first time, please make sure that the power adapter is connected to the laptop and charge it. If an extension cords, for safety reasons, please connect this device to a properly grounded socket.

To remove the external power supply from the laptop, unplug the power adapter cable connected to the laptop.

2

■ Touchpad gestures

Single-finger sliding	Move the cursor in the direction corresponding to the touchpad.
Single-point touch function	Pressing the touchpad enables the "click" operation, which typically or initiates a project. Rapid pressing can perform the "double-click" operation.
Press with two fingers	Two-finger tapping on the touchpad enables the right-click function of the mouse.
Two-finger sliding	Moving two fingers on the touchpad allows for the scrolling of web page, documents and playlists.
Two-finger operation for zooming in or out	Using two fingers, you can zoom in and out of documents, photos and maps.

3

Press with three fingers	Press and hold the touchpad with three fingers to activate Cortana (If your computer supports Cortana)
Three fingers slide along the touchpad to switch between applications	As shown in the figure,Use three fingers to swipe on the touchpad.
Swiping upwards: Task View (Taskbar) Clack Mode. Move the pointer over the window and click the touchpad to select the desktop. Swiping downwards can minimize all windows (Desktop and display. (Desktop) (Desktop).

4

■ Using the key

Hotkeys	Function
+F1+ + +F2+	Disable/Enable WiFi
+F3+ + +Esc+	Sleep
+F4+ + +F5+	Mute switch
+F6+ + +F7+	Turn down the volume
+F8+ + +F9+	Turn up the volume
+F10+ + +F11+	Reduce the brightness
+F12+ + +F5+	Increase the brightness
+F13+ + +F7+	Toggle Display Mode
Toggle between the primary and secondary display is connected to the laptop
+F14+ + +F8+	Toggle Display On/Off
+F15+ + +F9+	Touchpad On/Off
+F16+ + +F10+	Calculator On/Off
+F17+ + +F11+	Toggle between (Overwrite Mode) and (Insert Mode of Text Input)
+F18+ + +F12+	Airplane mode
Num	Toggle Numeric Keypad
Windows key	Pressing the key alone can start the running program and set up the computer.
	Application key (equivalent to right-clicking the mouse, allowing you to open the application menu)

5

Table 1: Découverte du votre Notebook PC

■ Icone du produit

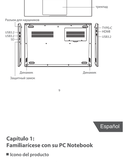

6

■ Спецификация и описание

модель	AceBook 10
ЖК-дисплей	10.1" 1920*1080 16:9 LCD
беспроводная сеть	802.11a/b/g/n/ac/ax AC3000 IS беспроводная сетевая карта, поддерживает Bluetooth 5.2
входные и выходные порты	аудиоинтерфейс: микрофонный вход, выход на наушники
1 x USB-C порты
1 x USB-A порты
1 x порт HDMI
1 x слот для карт TF/micro SD card
аудиоаппаратура	встроенная HD аудиосистема, двойной звук
Встроенные двойные динамики
устройство чтения карт памяти	поддержка TF карта
светодиодные системные индикаторы	Индикатор включения питания: Белый
Индикатор Caps Lock: Белый
Индикатор Num Lock: Белый
Индикатор жесткого диска: Белый
Статус зарядки: Красный (Зарядка) и зеленый (Полностью заряжен)
клавиатура	108 клавиш
адаптер питания	Вход: 100-240V AC 50/60Hz
Выход:20V,2.25A, 45W, Type-C PD
батарея	литиевая аккумуляторная батарея 7.6V,6000 Li
устройство ввода	встроенная сенсорная панель

2

■ Инструкции по безопасности ноутбука Win11

Перед использованием данного продукта подробно прочитайте приведенные ниже инструкции, которые помогут вам продлить срок службы коробки и избежать потенциальных проблем с безопасностью.

1. Безопасность батареи
Пожалуйста, соблюдайте батарею:

Предупреждение:
1. Использование несовместимых батарей или батарей сторонних производителей может увеличить риск пожара и взрыва.
2. Поврежденные батареи могут привести к травмам.
3. Не помещайте батареи в источники повышенной температуры, такие как осушители воздуха, источники огня или высокотемпературные зоны.
4. Не пытайтесь разобрать аккумулятор.
Примечание:
При работе с поврежденными или протекающими аккумуляторными блоками будьте предельно осторожны.
Если поврежденная батарея электролит может вытекать из нее, что может привести к травмам, повреждению или возгоранию.

2. Безопасность и нормативная информация
1. Не эксплуатируйте устройство при снятии какой-либо крышки, такой как крышка компьютера, обрамление, соединительная кронштейн, передняя панель и т.д.
2. Не используйте устройство во влажной среде, чтобы предотвратить попадание жидкости в устройство.
3. Не блокируйте вентиляционные отверстия, чтобы предотвратить перегрев устройства.
4. Не вставляйте посторонние предметы в вентиляционные отверстия или отверстия устройства. Это может привести к возгоранию или поражению электрическим током.
5. Не ставьте оборудование на неустойчивую поверхность или платформу.
6. Не ставьте оборудование в влажную среду, чтобы предотвратить попадание жидкости в устройство.
7. Не используйте оборудование в среде с сильным электромагнитным полем, особенно при использовании переменного тока. Постоянное воздействие сильных электромагнитных полей может нарушить нормальную работу оборудования и привести к потере данных или другим опасностям.
8. Чтобы отключить все питание от портативного компьютера, сначала выключите компьютер, отсоедините адаптер переменного тока от розетки, а затем извлеките все батареи, установленные в отсеки аккумуляторов или съемные отсеки.

3. Работа внутри устройства
1. Будьте внимательны при обращении с внутренними компонентами.
2. Внутренние компоненты могут нагреваться во время нормальной работы. Дайте им остыть, если внутренние компоненты необходимо трогать руками.
3. Перед открытием памяти/модема отсоедините все кабели (включая телефонные линии) от ноутбука.
4. Электростатический разряд, пожалуйста, подключите кабель питания оборудования к розетке с правильным заземлением розетки и используйте повязки на запястье, которые защищают для данного устройства.
5. Обязательно держите новые и использованные батареи подальше от детей.

4. Безопасность питания и адаптера
Используйте оригинальный источник питания и адаптер.

Примечание: Адаптер переменного тока может находиться при более высокой температуре во время нормальной работы компьютера. Обеспечьте хорошую вентиляцию во время работы или сразу после работы с портативным адаптером и длительными адаптерами.

6. Отсоединяйте переменный ток от портативного компьютера перед открытием памяти/модема.
7. Электростатический разряд, пожалуйста, подключите кабель питания оборудования к розетке с правильным заземлением розетки и используйте повязки на запястье, которые защищают для данного устройства.
8. Обязательно держите новые и использованные батареи подальше от детей.

4. Безопасность питания и адаптера
Используйте оригинальный источник питания и адаптер.

Примечание: Адаптер переменного тока может находиться при более высокой температуре во время нормальной работы компьютера. Обеспечьте хорошую вентиляцию во время работы или сразу после работы с портативным адаптером и длительными адаптерами.

Глава 2: Использование ноутбука

■ Перед началом использования

Зарядка ноутбука
Шаг 1 Подключите кабель питания переменного тока к адаптеру питания.
Шаг 2 Подключите адаптер питания к розетке 100-240 В.
Шаг 3 Вставьте адаптер в интерфейс питания Type-C.

Перед первым использованием подключите адаптер питания и зарядите ноутбук PC.
СОХРАНИТЕ ВНИМАНИЕ: Внешний вид адаптера питания может отличаться в зависимости от модели и региона.

Важное напоминание!

Информация об адаптере питания	
Входное напряжение	100-240 В переменного тока
Входная частота	50-60 Гц
Номинальный выходной ток	2.25 А (45 Вт)
Номинальное выходное напряжение	20 В

Этикетка ноутбука расположена в нижней части корпуса. Необходимо проверить информацию о входной/выходной частоте на адаптере питания.

Перед первым использованием ноутбука убедитесь, что адаптер подключен к компьютеру. Не используйте удлинители, если вы используете. Из соображений безопасности подключите это устройство к заземленной розетке.

Чтобы отключить внешний блок питания от ноутбука, отсоедините кабель адаптера питания, подключенный к ноутбуку.

2

■ Жесты сенсорной панели

Скольжение одним пальцем	Переместите курсор в направлении на сенсорной панели.
Функция единственного касания	Нажатие на сенсорную панель вызывает операцию «нажатие», которая позволяет или инициирует проект. Быстрое нажатие позволяет выполнить операцию «двойное нажатие».
Нажатие двумя пальцами	Нажатие двумя пальцами на сенсорную панель позволяет использовать функцию правой кнопки мыши.
Скольжение двумя пальцами	Перемещение двух пальцев по сенсорной панели позволяет быстро прокручивать веб-страницу, документы и списки воспроизведения.
Управление двумя пальцами для увеличения или уменьшения масштаба	С помощью двух пальцев можно увеличивать или уменьшать масштаб документа, фотографий и карт.

3

Нажатие тремя пальцами	Нажмите и удерживайте сенсорную панель тремя пальцами, чтобы активировать Cortana (если ваш компьютер поддерживает Cortana)
Проведите тремя пальцами по сенсорной панели, чтобы выбрать приложение	Как показано на рисунке, Проведите тремя пальцами по сенсорной панели.
Сжимая вверх, можно открыть (Task View) (вид задачи). Наведите указатель на окно и щелкните сенсорную панель, чтобы выбрать окно, или сжимайте вниз, чтобы свернуть все окна. (Рабочий стол) (Рабочий стол) и отобразить (Дисплей) (Рабочий стол).

4

■ Использование клавиш

Горячие клавиши	Функция
+F1+ + +F2+	Отключение/включение WiFi
+F3+ + +Esc+	Сон
+F4+ + +F5+	Выключение звука
+F6+ + +F7+	Уменьшение громкости
+F8+ + +F9+	Увеличение громкости
+F10+ + +F11+	Снижение яркости
+F12+ + +F5+	Увеличение яркости
+F13+ + +F7+	Переключение отображения
Обратите внимание: (Ноутбук) подключен к основному/вторичному отображению
+F14+ + +F8+	Включение/выключение дисплея
+F15+ + +F9+	Включение/выключение сенсорной панели
+F16+ + +F10+	Включение/выключение калькулятора
+F17+ + +F11+	Переключение между режимами вводa текста (режим перезаписи и режим вставки)
+F18+ + +F12+	Режим «в самолете»
Num	Переключение цифровой клавиатуры
Клавиша «Windows»	Одно из нажатий позволяет запустить работающую программу и настроить компьютер.
	Клавиша приложения (Вы можете открыть меню приложения, что эквивалентно щелчку правой кнопкой мыши)

5

Capítulo 1: Familiarícese con su PC Notebook

■ Icono del producto

7

■ Especificaciones y descripción

Modelo	AceBook 10
Pantalla LCD	10.1" 1920*1080 16:9 LCD
Red inalámbrica	802.11a/b/g/n/ac/ax AC3000 IS wireless network card, soporte Bluetooth 5.2
Los puertos de entrada y salida	Interfaz de audio: entrada de micrófono, salida de auriculares
1 x puertos USB-C
1 x Puerto tipo-A
1 x puerto HDMI
1 x ranura de tarjeta de Tarjeta SD
1 x Bloqueo de seguridad
Dispositivo de audio	Incorporado audio HD incorporado, doble canal Altavoces estéreo dobles incorporados
Lector de tarjetas de memoria	Tarjeta SD no compatible
LED de estado del sistema	Indicador de estado de encendido: Blanco
Indicador de Caps Lock: Blanco
Indicador de Num Lock: Blanco
Indicador de disco duro: Blanco
Estado de carga: Rojo (cargando) y verde (cargado completamente)
Teclado	108 teclas
Adaptador de alimentación de CA	Entrada: 100-240V CA 50/60Hz
Salida:20V,2.25A, 45W, Tipo-C PD
Batería	Batería de iones de polímero
Dispositivo señalador	Panel tactil incorporado

8

■ Instrucciones de seguridad para uso del PC Notebook Win11

Antes de utilizar este producto, lea las siguientes directrices en detalle y sígalas, estas reglas pueden extender la vida del del producto y evitar peligros o violación de la box.

1. Seguridad de la batería
Por favor, cuide la batería original

Advertencia:
1. El uso de baterías incompatibles o baterías de terceros puede aumentar el riesgo de incendio y explosión.
2. Las baterías dañadas pueden causar lesiones personales.
3. No coloque las baterías en deshumidificadores, fuentes de calor o lugares de alta temperatura.
4. Para evitar la descarga eléctrica, conecte el cable de alimentación a una toma debidamente aterrada y use pulseras de muñeca aterradas para equipos y otros equipos de protección.
5. Certifique de mantener las baterías nuevas o usadas fuera de alcance dos niños.

2. Información de seguridad y control
1. No utilice el dispositivo con cualquier cubierta protectora: quitada, como cubiertas de computadora, bisoños, soportes de fijación, revestimientos del panel frontal, etc.
2. No utilice el dispositivo en ambientes húmedos para evitar que el líquido entre en el dispositivo.
3. No utilice equipos dañados, incluidos cables de alimentación equipados con cables eléctricos.
4. No coloque objetos en las aberturas de ventilación o en los equipamiento, pues los puede causar incendio su choque eléctrico.
5. No coloque el dispositivo en superficies inestables o en lugares de pala expuesta por mucho tiempo empeorará de estiver un funcionamiento. A temperatura de superficie de base aumenta con el tiempo, lo que puede causar quemaduras.
6. Para desconectar toda la alimentación de su computadora portátil, primero apague el ordenador, desconecte el adaptador CA de la toma de corriente, y luego retire las baterías instaladas en las ranuras de batería o de la ranura de módulo.
7. Electrostatic shock, please plug the power cable of the equipment into a properly grounded power socket, and use grounded wrist straps and other protective equipment.
8. Make sure to keep now and used batteries away from children.

4. Power supply and adapter safety
Please use the original power supply and adapter.

Note: AC adapters may be at high temperatures during normal operation. Please ensure that the adapter is in a well-ventilated place when handling adapters during or just after operation.

Capítulo 2: Uso del PC Notebook

■ Antes de usarlo

Cargue el PC Notebook
Paso 1: Conecte el cable de alimentación CA al adaptador de energía.
Paso 2 Acoplar el adaptador de energía en una toma de 100V-240V.
Paso 3 Inserte el adaptador en la interfaz de alimentación Type-C.

Antes de primero uso, conecte el adaptador de energía y cargue el PC Notebook.
NOTA: El adaptador de corriente puede variar en apariencia, según el modelo y su región.

¡Recordatorio importante!

Información del adaptador de corriente	
Voltaje de entrada	100-240V CA
Frecuencia de entrada	50-60 Hz
Corriente de salida nominal	2.25 A (45 W)
Voltaje de salida nominal	20V

La etiqueta del ordenador portátil está ubicada en la parte inferior del casco. Es necesario confirmar la información de la frecuencia de entrada/salida en el adaptador de corriente.

Antes de utilizar el portátil por primera vez, asegúrese de que el adaptador se ha conectado al ordenador.
No utilice cables alargadores. Por razones de seguridad, conecte este dispositivo a un enchufe correctamente conectado a tierra.

Para desconectar la fuente de alimentación externa del portátil, desconecte el cable del adaptador de corriente conectado al portátil.

2

■ Gestos del panel tactil

Desliamiento de un dedo	Mueve el cursor en cualquier dirección en el panel tactil.
Función de toque de un solo punto	Presionar el panel tactil habilita la función de "click", que selecciona o inicia un proyecto. Presionar rápidamente puede realizar la función de "doble clic".
Presión con dos dedos	Tocar con dos dedos en el panel tactil habilita la función de clic derecho del ratón.
Deslizamiento de dos dedos	El movimiento de dos dedos en touchpad permite desplazarse por páginas web, documentos y listas de reproducción.
Operación con dos dedos para aumentar o disminuir o zoom	Usando dos dedos, usted puede aumentar o disminuir o zoom en documentos, fotos o mapas.

3

Presión con tres dedos	Mantenga pulsado el panel tactil con tres dedos para activar Cortana (si su ordenador es compatible con Cortana).
Deslice tres dedos por el panel tácil para seleccionar la dirección	Como se muestra en la figura, Utiliza tres dedos para deslizar el panel tácil.
Al deslizar hacia arriba, se abre (Tarea View) (Vista de tarea). Mueva el puntero sobre la ventana y haga clic en el panel tácil para seleccionar el escritorio. Deslizar hacia abajo sale de (Cambiar) (Vista de tarea).
Al deslizar hacia abajo, se minimizan todas las ventanas abiertas y se muestra (Desktop) (Escritorio).

4

■ Uso de las teclas

Atajos de teclado	Función
+F1+ + +F2+	Deshabilitar/Habilitar WiFi
+F3+ + +Esc+	Reposo
+F4+ + +F5+	Interruptor de silencio
+F6+ + +F7+	Bajar volumen
+F8+ + +F9+	Subir volumen
+F10+ + +F11+	Bajar el brillo
+F12+ + +F5+	Aumentar el brillo
+F13+ + +F7+	Cambiar modo de visualización
Nota: Asegúrese de que la pantalla secundaria está conectada al ordenador
+F14+ + +F8+	Encendido/apagar pantalla
+F15+ + +F9+	Encender/Apagar el panel tácil
+F16+ + +F10+	Encendido/Apagar la calculadora
+F17+ + +F11+	Cambiar entre el (Modo Sobrescribir) y el (Modo Insertar) de entrada de texto
+F18+ + +F12+	Modo avión
Bloq Num	Cambiar teclado numérico
Tecla Windows	Al pulsarla sola, se inicia el programa en ejecución y configura el ordenador.
	Tecla de aplicación (equivalente a hacer clic derecho del ratón, permite abrir el menú de aplicaciones).

5

Table 1: Familiarize-se com seu Notebook PC

■ Ícone do produto

9

■ Especificação e descrição

Número do modelo	AceBook 10
Tela de LCD	10.1" 1920*1080 16:9 LCD
Rede sem fio	Placa de rede sem fio 802.11a/b/g/n/ac/ax AC3000 IS, suporte Bluetooth 5.2
Portas de entrada e saída	Interfaces de áudio: entrada de microfone, saída de fone de ouvido
1 x portas USB-C
1 x Porta tipo-A
1 x porta HDMI
1 x ranhura do cartão de cartão SD/CARD
1 x Trava de segurança
Equipamento de áudio	Equipamento de áudio de alta definição incorporado, duplo som
Alto-falantes estereo duplos integrados
Leitor de cartão de memória	Suporte SD/CARD
LED de status do sistema	Indicador de Status de Energia Ligado: Branco
Indicador de Caps Lock: Branco
Indicador de Num Lock: Branco
Indicador de disco rígido: Branco
Carregando: Vermelho (Carregando) e verde (Totalmente Carregado)
Teclado	108 chaves
Adaptador AC	Entrada: 100-240 V CA 50/60 Hz
Saída:20V,2.25A, 45W, Tipo-C PD
Bateria	Bateria de polímero de lítio
Dispositivo indicador	Touchpad integrado

10

■ Instruções de segurança para Notebook PC com Windows 11

Antes de usar este produto, por favor, leia as seguintes diretrizes em detalhes e siga-as, essas regras, que podem ampliar a vida do seu produto e evitar perigos ou violação da box.

1. Segurança da bateria
Por favor, cuidado com a bateria:

Aviso:
1. O uso de baterias incompatíveis ou baterias de terceiros pode aumentar o risco de incêndio e explosão.
2. Baterias danificadas podem causar ferimentos pessoais.
3. Não coloque baterias em fontes de calor, como desumidificadores, fontes de fogo ou áreas de alta temperatura.
4. Não desmonte a bateria.
Observação:
Ao manusear cuidadosamente ao manusear baterias danificadas ou com vazamento. Se a bateria estiver danificada, o eletrólito pode vazar da bateria e causar ferimentos pessoais ou incêndio.

2. Informações regulatórias e de segurança
1. Não operar o equipamento enquanto estiver removendo tampas de computador, molduras, suportes de preenchimento, painéis do painel frontal, etc.
2. Não use o equipamento em um ambiente úmido para evitar que o líquido entre no dispositivo.
3. Não use equipamentos danificados, incluindo cabos de alimentação equipados com cabos elétricos.
4. Não coloque objetos, incluindo cabos de alimentação ou dispositivos, pois isso pode causar incêndio ou choque elétrico.
5. Não coloque o dispositivo em superfícies instáveis ou em lugares de pala exposta por muito tempo empeorará de estiver um funcionamento. A temperatura da superfície da base aumenta com o tempo, o que pode causar queimaduras.
6. Para desconectar toda a alimentação do seu computador portátil, primeiro desligue o computador, desconecte o adaptador CA da tomada, e em seguida, remova todas as baterias instaladas nos compartimentos da bateria ou compartimento de módulo.
7. Electrostatic shock, please plug the power cable of the equipment into a properly grounded power socket, and use grounded wrist straps and other protective equipment.
8. Make sure to keep now and used batteries away from children.

4. Power supply and adapter safety
Please use the original power supply and adapter.

Note: AC adapters may be at high temperatures during normal operation. Please ensure that the adapter is in a well-ventilated place when handling adapters during or just after operation.

Capítulo 2: Como usar o Notebook PC

■ Antes de começar a usar

Carregar o Notebook PC
Passo 1: Conecte o cabo de alimentação CA ao adaptador de energia.
Passo 2: Conecte o adaptador de energia em uma tomada de 100V-240V.
Passo 3: Insira o adaptador na interface de alimentação Type-C.

Antes do primeiro uso, conecte o adaptador de energia e carregue o notebook por 3 horas.
OBSERVAÇÃO: A aparência do adaptador de energia pode variar, dependendo do modelo e da sua região.

Lembrete importante!

Informações sobre o adaptador de energia	
Tensão de entrada	100-240Vac
Frequência de entrada	50-60Hz
Corrente de saída nominal	2.25 A (45 W)
Tensão nominal de saída	20V

O rótulo do notebook está localizado na área inferior do invólucro. É necessário confirmar as informações de frequência de entrada/saída no adaptador de energia.

Antes de usar o notebook pela primeira vez, certifique-se de que o adaptador tenha sido conectado ao computador.
Não use cabos de extensão. Por razões de segurança, conecte esse dispositivo a uma tomada devidamente aterrada.

Para remover a fonte de alimentação externa do notebook, desconecte o cabo do adaptador de alimentação conectado ao notebook.

2

■ Gestos para o touchpad

Deslizamento com um único dedo	Mova o cursor em qualquer direção no touchpad.
Função de toque de um ponto único	Pressionar o touchpad ativa a operação "clique", que normalmente ou inicia um projeto. O pressionamento rápido pode executar a operação de "clique duplo".
Pressione com dois dedos	Toque com dois dedos no touchpad ativa a função de clique com o botão direito do mouse.
Deslizamento com dois dedos	O movimento de dois dedos no touchpad permite a rolagem de páginas da Web, documentos e listas de reprodução.
Operação com dois dedos para aumentar ou diminuir o zoom	Usando dois dedos, você pode aumentar ou diminuir o zoom em documentos, fotos e mapas.

3

Pressione com três dedos	Pressione e mantenha pressionado o touchpad com três dedos para ativar a Cortana (se o seu computador for compatível com a Cortana)
Deslize três dedos deslizam pelo touchpad para selecionar a direção	Deslize para cima abre (Tarefa View). Utilize três dedos para deslizar o touchpad.
Deslizar para cima abre o (Tarefa View) (Visualização de tarefa). Mova o ponteiro sobre a janela e clique no touchpad para selecionar a área de trabalho. Deslizar para cima pode minimizar todas as janelas abertas e exibir (Desktop) (Área de trabalho).

4

■ Usando a tecla

Teclas de atalho	Função
+F1+ + +F2+	Ativar/Desativar WiFi
+F3+ + +Esc+	Dormir
+F4+ + +F5+	Interruptor de mudo
+F6+ + +F7+	Diminuir o volume
+F8+ + +F9+	Aumentar o volume
+F10+ + +F11+	Reduzir o brilho
+F12+ + +F5+	Aumentar o brilho
+F13+ + +F7+	Alternar Modo de Exibição
Observação: Certifique-se de que a tela secundária está conectada ao notebook
+F14+ + +F8+	Alternar Exibição Ligada/Desligada
+F15+ + +F9+	Touchpad Ligado/Desligado
+F16+ + +F10+	Calculadora Ligada/Desligada
+F17+ + +F11+	Alternar entre (Modo de Substituição) e (Modo Inserção) de entrada de texto
+F18+ + +F12+	Modo avião
Num	Alternar Teclado Numérico
Tecla Windows	Pressioná-la sozinha pode iniciar o programa em execução e configurar o computador.
	Tecla de aplicativo (equivalente ao clique direito do mouse, permitindo abrir o menu de aplicativos).

5

第1章: ご購入いただいたノートパソコンについて

■ 製品アイコン

11

■ 仕様および説明

型番	AceBook 10
LCDディスプレイ	10.1" 1920*1080 16:9 LCD
無線LAN	802.11a/b/g/n/ac/ax AC3000 IS ワイヤレスネットワークカード、Bluetooth 5.2 対応
インターフェース	オーディオ端子：マイクとヘッドホン
1 x USB-C ポート
1 x USB-A ポート
1 x HDMI ポート
1 x SD/MMC カードスロット
1 x セキュリティロック
サウンド機能	内蔵HDオーディオ機能、ステレオ音響（デュアルスピーカー）
メモリーカードリーダー	SD/MMCに対応
システムの状態LED	電源状態インジケーター：ホワイト
Caps Lock インジケーター：ホワイト
ハードディスクインジケーター：ホワイト
充電状態：レッド（充電中）グリーン（完全充電済み）
キーボード	108 keys
ACアダプター	入力:100-240V AC 50/60Hz
出力:20V,2.25A, 45W Type-C PD
バッテリーパック	リチウムイオン電池
ポインティング機能	内蔵タッチパッド

12

■ Windows 11 ノートパソコン安全使用マニュアル

下記の「ご使用前の安全使用マニュアル」をお読みになってから、本機を使用してください。ご使用前に使用説明書に従うことは、本製品の耐用年数を延ばすと、また危険あるいは違反を回避することができます。

1.バッテリー安全
ご使用前の「バッテリー安全」

警告：
1. 互換性のない或いは他社のバッテリーを使用した場合、火災や爆発の危険性が高まります。
2. 破損したバッテリーパックは人への負傷を引き起こすことがあります。
3. バッテリーを暖房器具、例えば除湿器、火源、または高温の場所に置かないでください。
4. バッテリーを分解しないでください。
注意：
破損または漏洩のあるバッテリーパックを取り扱う際に、細心の注意を払ってください。バッテリーパックが破損した場合、電解質はバッテリーから漏出によって人が傷害を負うことまたは火災に繋がる恐れがあります。

2. 安全注意事項
1. パソコンのカバー、ベゼル、フラット、フロントパネルなどを取り外している間は、機器を使用しないでください。
2. 液体が本機に入るのを防ぐため、湿度の高い場所で本機を使用しないでください。
3. 過熱、故障または損傷を防ぐため、本機の通気口を閉鎖を禁じないでください。
4. 通気口や機器の開口部に物体を挿入、挿入しないでください。
5. パソコンを安定した平